EPLI MINI 3L biała potrójna sufitowa lampa wisząca

https://ummo-lighting.pl/pl/epli-mini/7689-epli-mini-3l-biala-potrojna-sufitowa-lampa-wiszaca-5906733721685.html

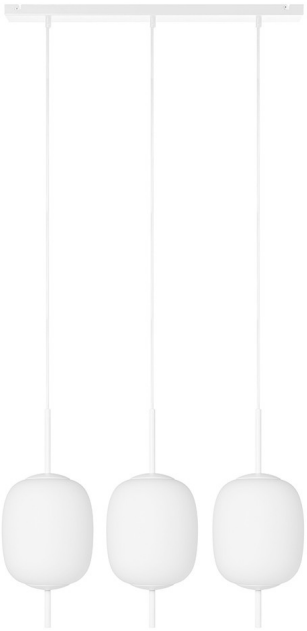

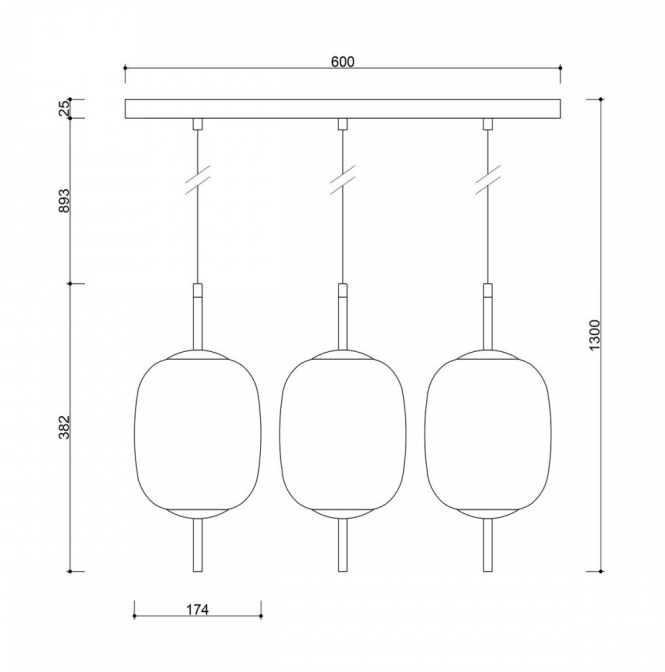

Cena: **2 019,00 zł** brutto

Producent: **UMMO Lighting**

Kod produktu: **EM0311PL**

EAN: **5906733721685**

Opis

Opis wzornictwa

EPLI MINI 3L to wyjątkowo harmonijna kompozycja trzech szklanych kloszy, zawieszonych równomiernie na minimalistycznej listwie. Inspirowana miękkimi, organicznymi formami, lampa tworzy efekt wizualnej lekkości mimo swojej wyrazistej obecności we wnętrzu. Jej mlecznobiałe, zaokrąglone klosze przypominają subtelne kapsuły światła, które – zestawione w potrójnym układzie – wprowadzają do przestrzeni rytm, porządek i elegancję. Kontrast między matową czernią strukturalnego metalu a mlecznym szkłem potęguje wrażenie nowoczesnej prostoty, która przyciąga wzrok, nie dominując aranżacji.

Składowe lampy i funkcjonalność

Lampa EPLI MINI 3L składa się z trzech mlecznobiałych kloszy ze szkła (⌀17,5 cm x 22,4 cm), zawieszonych na osobnych przewodach w oplocie o długości 89,3 cm każdy. Elementy montażowe – metalowa listwa o długości 60 cm i podsufitka.

Źródło światła stanowią trzy punkty z oprawką G9, każdy o maksymalnej mocy 12W LED. Symetryczne rozmieszczenie kloszy pozwala na równomierne doświetlenie przestrzeni. Długość całkowita lampy wynosi 130 cm, co daje szerokie możliwości aranżacyjne – nad stołem, wyspą kuchenną czy centralnie w salonie.

Zastosowanie i klasa szczelności IP20

Dzięki swojej rytmicznej, ale nieprzytłaczającej formie, EPLI MINI 3L idealnie odnajduje się w nowoczesnych i minimalistycznych wnętrzach – szczególnie jako oświetlenie główne lub strefowe w jadalniach, kuchniach i salonach. Lampa posiada klasę szczelności IP20, co oznacza, że jest przeznaczona do stosowania wewnątrz pomieszczeń, w miejscach suchych i wolnych od wilgoci. Doskonale sprawdza się w przestrzeniach prywatnych, ale również w projektach komercyjnych – restauracjach, lobby czy showroomach.

Ręczne wykonanie i unikatowy charakter

Jak wszystkie oprawy z kolekcji EPLI, również model 3L produkowany jest ręcznie z dbałością o każdy detal. Szklane klosze formowane są indywidualnie, co nadaje każdej lampie niepowtarzalny charakter. Metalowe elementy malowane są proszkowo, co zapewnia ich trwałość i wysoką jakość wykończenia. Dzięki temu każda lampa zyskuje wyjątkowy, rzemieślniczy wymiar – wyróżniając się zarówno estetyką, jak i wykonaniem.

EPLI MINI 3L – najważniejsze cechy

- Potrójna lampa wisząca z kolekcji EPLI MINI.
- Trzy mlecznobiałe klosze szklane (⌀17,5 cm x 22,4 cm).
- Metalowa listwa sufitowa o długości 60 cm.
- Kolor konstrukcji: czarny strukturalny (Jet Black RAL 9005), biały strukturalny (Signal White RAL 9003).
- Przewody w oplocie poliestrowym (dł. 89,3 cm każdy).
- Źródło światła: 3x G9, max 3x12W LED.
- Klasa szczelności: IP20.
- Styl nowoczesny, minimalistyczny, z nutą organicznego wzornictwa.
- Ręczne wykonanie, wysoka jakość materiałów.
- Idealna do salonu, kuchni, jadalni i przestrzeni komercyjnych.

Kolekcja EPLI MINI

Kolekcja EPLI MINI to seria lamp zaprojektowanych z myślą o mniejszych przestrzeniach, które potrzebują funkcjonalnego, a zarazem estetycznego oświetlenia. Modele EPLI MINI zachowują charakterystyczny design większych lamp EPLI, oferując kompaktowe formy i subtelne, rozproszone światło. W serii znajdują się m.in. mała lampa wisząca EPLI MINI, lampa stołowa EPLI MINI ST, kinkiet EPLI MINI W oraz rozwiązania wielopunktowe – plafon EPLI MINI 3P i listwa sufitowa EPLI MINI 3L, które pozwalają tworzyć spójne kompozycje świetlne w niewielkich wnętrzach.

Kolekcja EPLI MINI może stanowić doskonałe uzupełnienie kolekcji EPLI – pierwotnej serii, która tworzy podstawę całej rodziny lamp EPLI. Zestaw ten obejmuje oprawy idealne do oświetlenia zarówno domów, jak i przestrzeni komercyjnych. W skład kolekcji wchodzi pojedyncza lampa wisząca EPLI, druga wersja lampy wiszącej EPLI B oraz lampa stołowa EPLI ST. Modele EPLI wyróżniają się lekką formą oraz mlecznobiałym szklanym kloszem, który subtelnie rozprasza światło, tworząc przyjemną i ciepłą atmosferę.

Obie kolekcje pozwalają na stworzenie harmonijnej, funkcjonalnej i estetycznej aranżacji świetlnej, dopasowanej do różnorodnych potrzeb i wielkości wnętrz.

Informacje techniczne

Źródło światła w komplecie	Nie
Typ gwintu	G9 LED
Maks. moc oprawy ośw.	3 x 12W
Stopień IP	IP20
Długość kabla/-i	89,3cm
Długość	60cm

Szerokość	17,5cm
Wysokość	38,2cm
Wymiary listwy sufitowej długość x szerokość	60cm x 5cm
Materiał wykonania	metal / szkło
Kolorystyka	biały (Signal White RAL 9003)
Kolor kabla	biały
Rodzaj oplotu	poliestrowy
Kolor klosza	biały
Gwarancja	24 miesiące
Dodatkowe uwagi	produkt ręcznie składany na zamówienie
Typ / zastosowanie	lampa sufitowa, lampa wisząca
Długość całkowita	130cm
Zasilanie	~230V, 50/60 Hz

Inne wykończenia

