MALUMI A granatowa sufitowa lampa wisząca

Temperatura barwowa:
Ściemnianie:

https://ummo-lighting.pl/pl/malumi/7686-malumi-a-granatowa-sufitowa-lampa-wiszaca-5906733727649.html

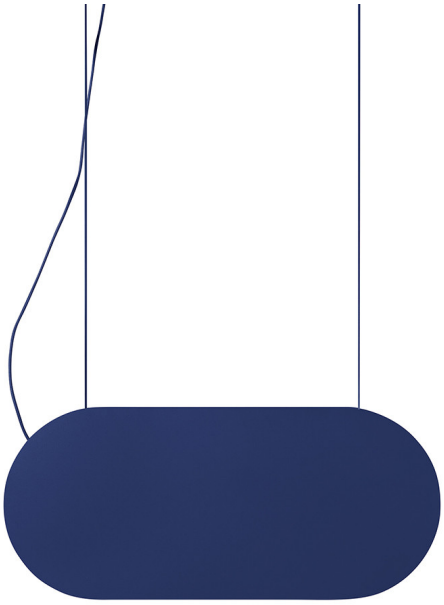

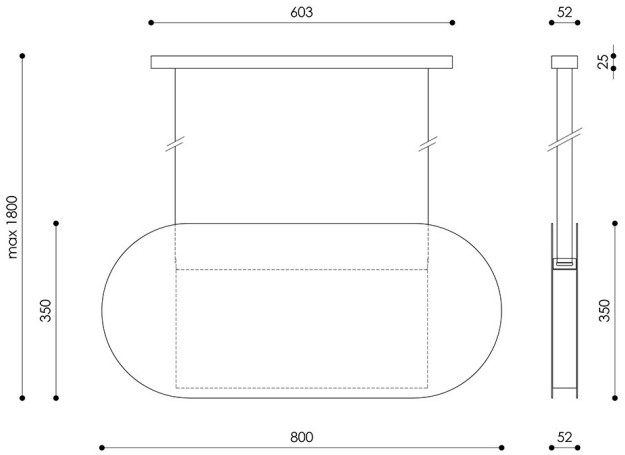

Cena: **2 349,00 zł** brutto

Producent: **UMMO Lighting**

Kod produktu: **MLA61313P2**

EAN: **5906733727649**

Do wyboru:

Temperatura barwowa	Ściemnianie	Kod produktu	Ean13	Cena brutto
3000K	nie	MLA61313P2	5906733727649	2 349,00 zł
3000K	tak	MLA61313P2D	5906733745469	2 649,00 zł
4000K	tak	MLA61313P4D	5906733745476	2 649,00 zł
4000K	nie	MLA61313P4	5906733727656	2 349,00 zł

Opis

Opis wzornictwa

Lampa MALUMI A to wyraziste połączenie sztuki użytkowej z estetyką lat 80. Jej nazwa, inspirowana słowem „malumi" oznaczającym marynarza w języku tamilskim, nawiązuje do podróży i odkrywania nowych form. Design lampy czerpie z ruchu Memphis, charakteryzującego się odważnymi kolorami i geometrycznymi kształtami, jednocześnie zachowując modernistyczną prostotę. Jej forma – oparta na płaskoowalnym kloszu – to świadome nawiązanie do modernizmu, w którym prostota geometrii miała wyrażać nowoczesność i porządek. UMMO sięga po ten motyw z pełną konsekwencją, ale dodaje mu energii poprzez intensywne kolory, dzięki temu lampa nie wtapia się w tło – została zaprojektowana, by być obecna jako wyraźny akcent we wnętrzu. Kolor, kształt i wyważone proporcje czynią z niej obiekt niemal rzeźbiarski – bardziej jak współczesna instalacja świetlna niż klasyczna oprawa. W duchu estetyki Memphis, MALUMI A łączy geometrię z ekspresją, ale robi to z kontrolą i wyczuciem proporcji.

Składowe lampy i funkcjonalność

Korpus lampy wykonany jest z malowanego proszkowo aluminium, którego głęboki, matowy odcień wzmacnia wyrazistość formy i koloru. Dzięki zastosowanemu materiałowi jest ona lekka, mimo swoich znacznych gabarytów. Może występować w kolorach:biały RAL 9003, czarny RAL 9005, czerwonopomarańczowy RAL 2002, granatowy RAL 5003, oliwkowy RAL 6013. Całość tworzy zwarty, jednolity obiekt świetlny, w którym źródło światła zostało zintegrowane fabrycznie – to oznacza, że nie wymaga ono osobnej żarówki ani wymiany.

Zintegrowany moduł LED został zaprojektowany tak, by emitować światło równomiernie i miękko, z dużą efektywnością energetyczną i żywotnością. Dzięki temu MALUMI A zapewnia stałą, dobrze rozproszoną luminację, bez potrzeby dodatkowej regulacji czy ingerencji użytkownika.

Lampa zawieszona jest na tekstylnej taśmie w kolorze dopasowanym do korpusu, o długości 145 cm. Jej pozioma forma i proporcje (80 x 5,2 x 35 cm) sprawiają, że doskonale odnajduje się nad wyspą kuchenną, barem lub stołem, wnosząc do przestrzeni nie tylko światło, ale i charakter.

Zastosowanie i klasa szczelności IP20

Dzięki klasie ochrony IP20, MALUMI A przeznaczona jest do użytku wewnętrznego w suchych pomieszczeniach. Idealnie wkomponuje się nad stołem w jadalni, nad wyspą kuchenną czy w stylowym salonie, dodając wnętrzu charakteru i energii.

Ręczne wykonanie i unikatowy charakter

Każdy egzemplarz lampy MALUMI A składany jest ręcznie na zamówienie, z dbałością o najdrobniejsze detale. To starannie przygotowany produkt, który powstaje z myślą o indywidualnym kliencie, nie o masowym odbiorcy. Ręczne wykonanie gwarantuje unikatowość i wysoką jakość każdego egzemplarza. MALUMI A to nie tylko lampa, to manifestacja odwagi w designie. Jej obecność w przestrzeni to deklaracja stylu i zamiłowania do sztuki użytkowej. Serdecznie zapraszamy do zakupu i doświadczenia wyjątkowego designu marki UMMO.

Najważniejsze cechy:

- Design inspirowany ruchem Memphis i modernizmem.
- Materiał: metal.
- Kolorystyka do wyboru: biały RAL 9003, czarny RAL 9005, czerwonopomarańczowy RAL 2002, granatowy RAL 5003, oliwkowy RAL 6013.
- Możliwość wyboru temperatury barwowej źródła światła: 3000K (ciepła) lub 4000K (neutralna)
- Wbudowane źródło światła o sprawdzonych ledach trzymających odpowiednie parametry.
- Klasa ochrony: IP20 – do użytku wewnętrznego.
- Ręcznie składany na zamówienie – każdy egzemplarz powstaje z dbałością o detal.

Informacje techniczne

Źródło światła w komplecie	Tak
Typ źródła światła	LED
Maks. moc oprawy ośw.	24W
Stopień IP	IP20
Długość kabla/-i	145cm

Długość linek	145cm
Długość	80cm
Szerokość	5,2cm
Wysokość	35cm
Wymiary listwy sufitowej długość x szerokość	60,3cm x 5,2cm
Materiał wykonania	metal / aluminium
Kolorystyka	granatowy (Sapphire Blue RAL 5003)
Kolor kabla	granatowy
Rodzaj oplotu	poliestrowy
Gwarancja	5 lat
Dodatkowe uwagi	produkt ręcznie składany na zamówienie
Typ / zastosowanie	lampa sufitowa, lampa wisząca
Długość całkowita	180cm
Zasilanie	~230V, 50/60 Hz

Inne wykończenia

