SUPURU żółta sufitowa lampa wisząca z czarną rurką

https://ummo-lighting.pl/pl/supuru/7617-supuru-zolta-sufitowa-lampa-wiszaca-z-czarna-rurka-5906733728516.html



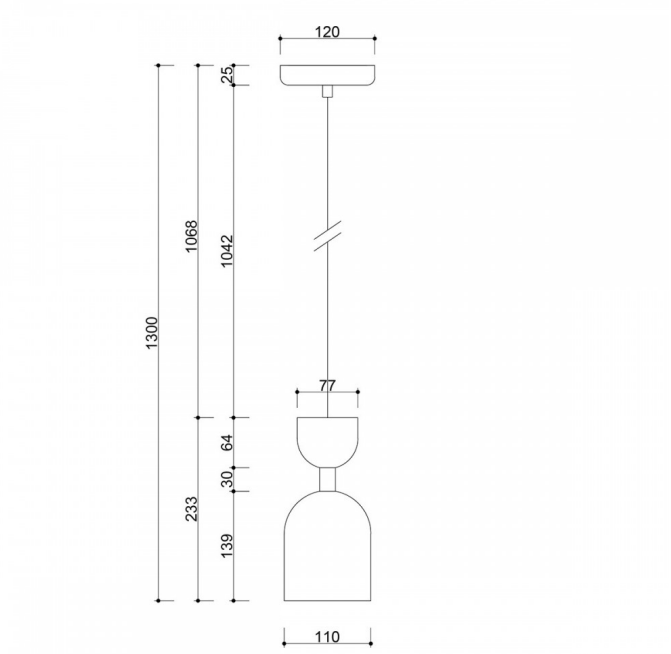

Cena: **599,00 zł** brutto

Producent: **UMMO Lighting**

Kod produktu: **SUA1211P0**

EAN: **5906733728516**

Opis

Opis wzornictwa

Lampa SUPURU w szerokiej palecie wykończeń UMMO (biały RAL 9003, czarny RAL 9005, żółty RAL 1016, melonowy RAL 1028, różowy RAL 3014, czerwonopomarańczowy RAL 2002, burgundowy RAL 3004, granatowy RAL 5003, niebieski RAL 5014, oliwkowy RAL 6013, beżowy) to esencja minimalistycznej formy, która mówi językiem subtelności. Jej wyważony, cylindryczny korpus został uzupełniony o stalową rurkę, która nie tylko pełni funkcję konstrukcyjną, ale i estetyczną – wprowadzając do projektu element graficznej równowagi i lekkości. Całość zamykają dwa klosze, zakończone kopułkami. Wzornictwo SUPURU nawiązuje do japońskiej idei prostoty i harmonii, wpisując się w nowoczesny język projektowania z pogranicza stylów japandi, modern classic i minimalizmu. To oprawa, która nie dominuje przestrzeni, ale ją dopełnia – dyskretnie, konsekwentnie i z wyczuciem.

Nazwa „SUPURU" może być interpretowana jako fonetyczne nawiązanie do japońskiego słowa „subaru", które oznacza „zjednoczenie" lub „zgromadzenie". To odniesienie podkreśla ideę harmonii i jedności, jakie niesie ze sobą design lampy.

Składowe lampy i funkcjonalność

Korpus lampy wykonano z wysokiej jakości malowanego proszkowo metalu, którego powierzchnia zachwyca aksamitnym wykończeniem. Centralna oś konstrukcji – metalowa rurka – nadaje całości charakterystycznego rytmu i wizualnej lekkości. SUPURU wyposażona jest w oprawę z wymienną żarówkę LED typu GU10 o maksymalnej mocy 10W, co pozwala użytkownikowi dobrać zarówno barwę, jak i intensywność światła według indywidualnych preferencji. To lampa, która świetnie odnajdzie się w mniejszych przestrzeniach lub jako oświetlenie strefowe – nad stolikiem, w ciągu komunikacyjnym lub w sypialni.

Zastosowanie i klasa szczelności IP20

Dzięki klasie szczelności IP20, SUPURU została zaprojektowana do użytku w suchych wnętrzach: salonie, jadalni, domowym biurze, pokoju dziennym, lobby hotelowym czy w resturacji. Jej geometryczna oszczędność formy sprawia, że dobrze współgra zarówno z aranżacjami opartymi na naturalnych materiałach, jak i z bardziej graficznymi, nowoczesnymi przestrzeniami.
Lampa wisząca Supuru świetnie komponuje się z kinkietem z tej samej serii, tworząc spójny, nowoczesny zestaw oświetleniowy. Takie połączenie pozwala zachować wizualną ciągłość w przestrzeni, łącząc oświetlenie sufitowe i ścienne w jedną, harmonijną kompozycję.

Ręczne wykonanie i unikatowy charakter

Każda lampa SUPURU składana jest ręcznie w polskiej manufakturze, co oznacza, że każdy egzemplarz przechodzi przez indywidualny proces produkcyjny. To nie jest masowy produkt – to projekt powstały z myślą o odbiorcy, który ceni rzemieślniczą precyzję i ponadczasowość designu.
Dzięki połączeniu klasycznych form z nowoczesnymi detalami, SENKEI A stanowi doskonały wybór dla osób poszukujących wyjątkowego oświetlenia do swojego wnętrza. Zapraszamy do zakupu i doświadczenia światła w zupełnie nowej perspektywie, perspektywie świata designu UMMO.

Najważniejsze cechy:

- Minimalistyczny design inspirowany japońską tradycją.
- Ręczne wykonanie zapewniające unikatowość produktu.
- Szeroka paleta trendujących kolorów.
- Szlachetne materiały wykończeniowe: metal.
- Klasa ochrony: IP20 – do użytku wewnętrznego.
- Możliwość personalizacji wykończenia w ramach kolekcji kolorystycznej UMMO.

Informacje techniczne

Źródło światła w komplecie	Nie
Typ gwintu	GU10 LED
Maks. moc oprawy ośw.	1 x 10W
Stopień IP	IP20
Długość kabla/-i	106,7cm
Długość	11cm
Szerokość	11cm
Wysokość	23,3cm
Średnica maskownicy sufitowej	12cm
Materiał wykonania	metal
Kolorystyka	żółty (Sulfur Yellow RAL 1016)
Kolor kabla	czarny
Gwarancja	24 miesiące
Dodatkowe uwagi	produkt ręcznie składany na zamówienie
Typ / zastosowanie	lampa sufitowa, lampa wisząca
Długość całkowita	130cm
Zasilanie	~230V, 50/60 Hz

Inne wykończenia

