SUPURU W niebieska regulowana lampa ścienna / kinkiet z czarną rurką

https://ummo-lighting.pl/pl/supuru/7613-supuru-w-niebieska-regulowana-lampa-scienna-kinkiet-z-czarna-rurka-5906733728653.html



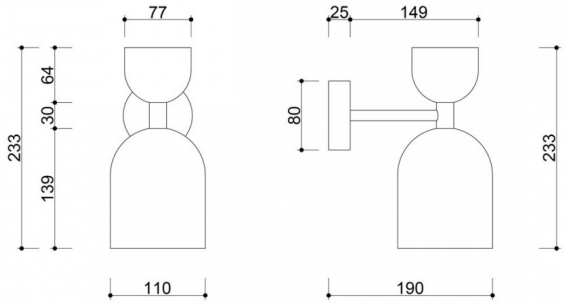

Cena: **619,00 zł** brutto

Producent: **UMMO Lighting**

Kod produktu: **SUK19020**

EAN: **5906733728653**

Opis

Opis wzornictwa

Lampa SUPURU W to połączenie minimalistycznej estetyki z subtelnymi odniesieniami do japońskiej tradycji. Cechuje w odbiorców ceniących minimalizm, spokój, świadomy wybór i estetykę balansującą między Japandi a modernizmem. Nazwa Supuru to fonetyczna metafora ciszy i światła – czyli tego, co tworzy dobrze zaprojektowana oprawa. Dwa klosze o kształcie kopułek, umieszczone jeden nad drugim na smukłym trzonie. Jej forma nawiązuje do klasycznych latarni, które zdobią świątynne alejki. Ta harmonijna kompozycja łączy w sobie prostotę formy z głębokim zakorzenieniem w kulturze.

Nazwa „SUPURU" może być interpretowana jako fonetyczne nawiązanie do japońskiego słowa „subaru", które oznacza „zjednoczenie" lub „zgromadzenie". To odniesienie podkreśla ideę harmonii i jedności, jakie niesie ze sobą design lampy.

Składowe lampy i funkcjonalność

Korpus lampy wykonany jest z metalu w kolorach z palety UMMO (biały RAL 9003, czarny RAL 9005, żółty RAL 1016, melonowy RAL 1028, różowy RAL 3014, czerwonopomarańczowy RAL 2002, burgundowy RAL 3004, granatowy RAL 5003, niebieski RAL 5014, oliwkowy RAL 6013, beżowy), co nadaje jej elegancki i uniwersalny charakter. Delikatna rurka łącząca klosze dodaje subtelnego akcentu, podkreślając jej wyrafinowany design. Wymiary kinkietu to: 19 x 11 x 23,3 cm.

Lampa wyposażona jest w źródło światła typu GU10.SUPURU W sprawdzi się zarówno jako oświetlenie akcentujące, jak i funkcjonalne. Kinkiet posiada regulowany kąt klosza, dzięki czemu można skierować światło dokładnie tam gdzie jest potrzeba i pozwala na precyzyjne ukierunkowanie strumienia światła. Dzięki temu można z łatwością dostosować oświetlenie do konkretnych potrzeb – zarówno jako światło zadaniowe do czytania, punktowy akcent dekoracyjny, jak i dyskretne doświetlenie wybranej strefy wnętrza.

Rozwiązanie to łączy w sobie funkcjonalność z elastycznością, dając użytkownikowi pełną kontrolę nad atmosferą w pomieszczeniu.

Zastosowanie i klasa szczelności IP20

Dzięki klasie szczelności IP20, lampa SUPURU W idealnie sprawdzi się w suchych, domowych przestrzeniach – od domowego biura i pokoju dziennego, po bibliotekę,restaurację, hotel, garderobę czy stylową jadalnię. Jej ponadczasowy, a zarazem subtelny design naturalnie wpisuje się w aranżacje w stylu japandi, modern classic czy nowoczesnym eklektyzmie, dodając wnętrzom spokoju i wizualnej harmonii.

Kinkiet Supuru W świetnie komponuje się z lampą wisząca z tej samej serii, tworząc spójny, nowoczesny zestaw oświetleniowy. Takie połączenie pozwala zachować wizualną ciągłość w przestrzeni, łącząc oświetlenie sufitowe i ścienne w jedną, harmonijną kompozycję.

Ręczne wykonanie i unikatowy charakter

Każdy egzemplarz lampy SUPURU W powstaje w niewielkiej manufakturze, gdzie rzemieślnicza precyzja spotyka się z dbałością o najmniejszy detal. Składana ręcznie na zamówienie, lampa nie jest masowym produktem, lecz świadomym wyborem – dla osób, które szukają we wzornictwie autentyczności, trwałości i osobistego charakteru. To design tworzony z myślą o tych, którzy cenią jakość zakorzenioną w rzemiośle.

Dzięki połączeniu klasycznych form z nowoczesnymi detalami, SUPURU W stanowi doskonały wybór dla osób poszukujących wyjątkowego oświetlenia do swojego wnętrza. Zapraszamy do zakupu i doświadczenia światła w zupełnie nowej perspektywie, perspektywie marki UMMO.

Najważniejsze cechy użytkowe

- Minimalistyczny design inspirowany japońską tradycją.
- Ręczne wykonanie zapewniające unikatowość produktu.
- Szeroka paleta trendujących kolorów.
- Szlachetne materiały wykończeniowe: metal.
- Klasa ochrony: IP20 – do użytku wewnętrznego.
- Możliwość personalizacji wykończenia w ramach kolekcji kolorystycznej UMMO.

Informacje techniczne

Źródło światła w komplecie	Nie
Typ gwintu	GU10 LED
Maks. moc oprawy ośw.	1 x 10W
Stopień IP	IP20
Długość	19cm
Szerokość	11cm
Wysokość	23,3cm
Średnica maskownicy sufitowej	8cm
Materiał wykonania	metal
Kolorystyka	niebieski (Pigeon Blue RAL 5014)
Gwarancja	24 miesiące
Dodatkowe uwagi	produkt ręcznie składany na zamówienie
Typ / zastosowanie	lampa ścienna, kinkiet

Zasilanie	~230V, 50/60 Hz

Inne wykończenia

