KUGLO A lampa sufitowa / plafon z podwyższoną szczelnością IP44

https://ummo-lighting.pl/pl/kuglo/7541-kuglo-a-lampa-sufitowa-plafon-z-podwyzszona-szczelnoscia-ip44-5906733722507.html



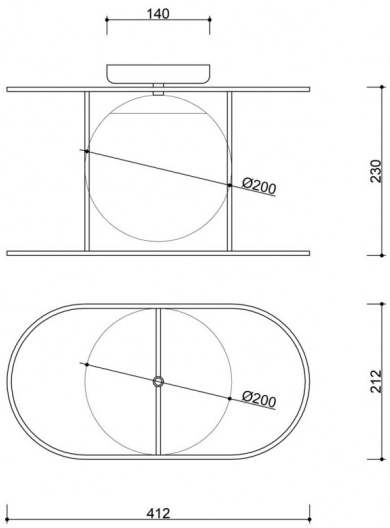

Cena: 1 049,00 zł brutto

Producent: **UMMO Lighting**

Kod produktu: **KUA120S0**

EAN: **5906733722507**

Opis

KUGLO jest jak magiczna sztuczka... Kule, balansujące na metalowych drążkach, które odgrywają w pomieszczeniu spektakl światła i cienia. A może to właśnie dzięki KUGLO wnętrze Twojego domu stanie się bardziej magiczne? Wybierz jedną (albo więcej!) z czterech wersji i daj się ponieść wyobraźni. W kolekcji KUGLO znajdziesz elegancki plafon, kinkiet oraz pojedynczą i potrójną lampę wiszącą. Wielość opcji rodzi ogromne możliwości aranżacyjne. Lampy wiszące podkreślą charakter eklektycznego salonu, kinkiet szybko rozgości się w minimalistycznej sypialni, zaś plafon będzie stylowym dodatkiem w nowoczesnym biurze. Magiczne lampy, magiczny efekt!

Informacje techniczne

Źródło światła w komplecie	Nie
Typ gwintu	E27 LED
Napięcie wejściowe	220-240V
Maks. moc oprawy ośw.	1 x 15W
Stopień IP	IP44
Szerokość	41,2cm
Wysokość	25cm
Głębokość	21,2cm
Średnica	11,5cm
Średnica maskownicy sufitowej	14cm
Materiał wykonania	metal / szkło
Kolorystyka	czarny (Jet Black RAL 9005)
Kolor klosza	biały
Średnica klosza	20cm
Kolor stelaża	czarny
Możliwość przyciemniania	tak
Gwarancja	24 miesiące
Dodatkowe uwagi	produkt ręcznie składany na zamówienie
Typ / zastosowanie	lampa sufitowa, lampa ścienna, plafon

Inne wykończenia

