YOTTSU W A czarna lampa ścienna / kinkiet

Temperatura barwowa:

https://ummo-lighting.pl/pl/yottsu/7531-yottsu-w-a-czarna-lampa-scienna-kinkiet-5906733723092.html



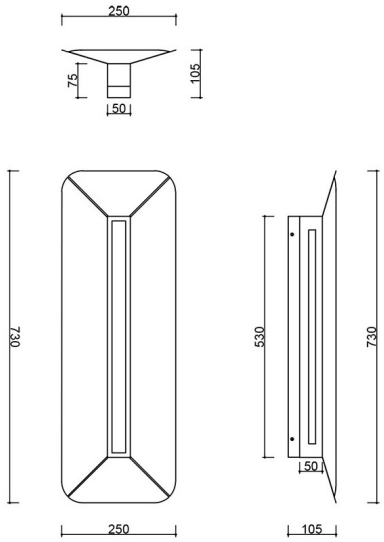

Cena: **2 089,00 zł** brutto

Producent: **UMMO Lighting**

Kod produktu: **YWA620002**

EAN: **5906733723092**

Do wyboru:

Temperatura barwowa	Kod produktu	Ean13	Cena brutto
3000K	YWA620002	5906733723092	2 089,00 zł
4000K	YWA620004	5906733723108	2 089,00 zł

Opis

Opis wzornictwa

Lampa ścienna YOTTSU W A to wyrafinowana interpretacja minimalistycznego designu, inspirowana estetyką włoskiego wzornictwa lat 90. Jej smukła, pionowa forma wprowadza do wnętrza poczucie harmonii i równowagi. Charakterystyczny prześwit w korpusie klosza nadaje konstrukcji wizualnej lekkości, przełamując jednolitość formy i dodając jej dynamicznego charakteru. Kolory oprawy to szeroka paleta marki UMMO: biały RAL 9003, czarny RAL 9005, melon RAL 1028, niebieski RAL 5014.

Uwagę przyciąga również starannie zaprojektowana listwa maskująca źródło światła, która pełni nie tylko funkcję estetyczną, porządkując linię oprawy i nadając jej wizualnej czystości, ale przede wszystkim praktyczną – skutecznie zapobiega efektowi oślepienia. Dodatkowo, subtelne boczne nacięcia w konstrukcji pozwalają światłu delikatnie wypłynąć na ścianę, tworząc miękkie, ambientowe tło. To przemyślane rozwiązanie, które podkreśla dbałość o komfort użytkowania i jakość światła – jeden z wyróżników projektów UMMO.

Składowe lampy i funkcjonalność

Lampa wykonana została z wysokiej jakości malowanej proszkowo stali, co zapewnia trwałość oraz estetyczne wykończenie. Wyposażona jest w zintegrowane źródło światła LED o mocy 10W (CRI 90), dostępne w dwóch temperaturach barwowych – 3000K lub 4000K – umożliwiające dostosowanie atmosfery wnętrza do indywidualnych potrzeb.

Smukła forma lampy, o wymiarach 10,5 x 25 x 73 cm, że doskonale sprawdzi się jako oświetlenie akcentujące w różnych przestrzeniach.

Nazwa YOTTSU pochodzi z języka japońskiego i oznacza liczbę cztery – to jedno z podstawowych określeń używanych w codziennym, rzeczowym kontekście, np. do liczenia przedmiotów. W przypadku tej oprawy, znaczenie to nabiera symbolicznej głębi. Punktem wyjścia do nazwy była czterolistna koniczyna – symbol szczęścia, harmonii i rzadkości. Jej wyjątkowość i naturalna symetria stały się inspiracją do stworzenia lampy, która nie tylko oświetla przestrzeń, ale także organizuje ją wizualnie. Cztery listki koniczyny można odczytać jako metaforyczne filary projektu: światło, forma, funkcja i emocja – wartości, które składają się na esencję YOTTSU.

W tym ujęciu lampa staje się centralnym punktem przestrzeni, który nie narzuca się, lecz porządkuje otoczenie swoją obecnością. Jej oszczędna, ale charakterystyczna forma działa jak świetlny kompas – cichy przewodnik, wokół którego może toczyć się codzienność. To oprawa zaprojektowana z myślą o równowadze, orientacji i intuicyjnej elegancji, która wpisuje się w świadomą architekturę wnętrz.

Zastosowanie i klasa szczelności IP20

Dzięki klasie szczelności IP20, YOTTSU W A przeznaczona jest do użytku w suchych pomieszczeniach, takich jak salony, jadalnie, korytarze, hotele, restauracje czy przestrzenie biurowe. Jej geometryczna forma i subtelne detale sprawiają, że doskonale komponuje się z wnętrzami urządzonymi w stylu minimalistycznym, skandynawskim czy japandi.

Kinkiet YOTTSU W A świetnie komponuje się z lampą wiszącą YOTTSU A z tej samej serii, tworząc spójny, nowoczesny zestaw oświetleniowy. Takie połączenie pozwala zachować wizualną ciągłość w przestrzeni, łącząc oświetlenie sufitowe i ścienne w jedną, harmonijną kompozycję.

Ręczne wykonanie i unikatowy charakter

Każdy egzemplarz lampy YOTTSU W A jest ręcznie składany na zamówienie w polskiej manufakturze, co gwarantuje unikatowość i wysoką jakość wykonania. To propozycja dla osób ceniących indywidualne podejście do designu oraz precyzję rzemieślniczego wykonania.

YOTTSU W A to nie tylko lampa – to punkt równowagi w Twoim wnętrzu, łączący precyzję wykonania z minimalistyczną elegancją. Zapraszamy do odkrycia kinkietu YOTTSU – pozwól światłu stać się centrum przestrzeni i nadaj swoim wnętrzom nowy, świadomy rytm z UMMO.

Najważniejsze cechy:

- Nowoczesny minimalistyczny design iw duchu włoskiego wzornictwa lat 90tych.
- Dostępne temperatury barwowe: 3000K lub 4000K.
- Ręczne wykonanie zapewniające unikatowość produktu - każdy egzemplarz powstaje z dbałością o detal.
- Szeroka paleta trendujących kolorów.
- Szlachetne materiały wykończeniowe: stal.
- Wbudowane źródło światła o sprawdzonych ledach trzymających odpowiednie parametry.
- Klasa ochrony: IP20 – do użytku wewnętrznego.
- Możliwość personalizacji wykończenia w ramach kolekcji kolorystycznej UMMO.

Parametry taśmy LED 3000K:

- typ diod 2835 SMD
- strumień 2900lm/m
- moc 24W/m
- napięcie 24V
- IP20

Parametry taśmy LED 4000K:

- typ diod 2835 SMD
- strumień 3115lm/m
- moc 24W/m
- napięcie 24V

- IP20

Parametry zasilania taśmy LED:

- napięcie wyjściowe 24V
- moc 10W

Informacje techniczne

Źródło światła w komplecie	Tak
Typ źródła światła	LED
Maks. moc oprawy ośw.	10W
Stopień IP	IP20
Szerokość	25cm
Wysokość	73cm
Głębokość	10,5cm
Wymiary listwy sufitowej długość x szerokość	53cm x 5cm
Materiał wykonania	metal / aluminium
Kolorystyka	czarny (Jet Black RAL 9005)
Kolor stelaża	czarny
Gwarancja	5 lat
Dodatkowe uwagi	produkt ręcznie składany na zamówienie
Typ / zastosowanie	lampa ścienna, kinkiet

Inne wykończenia


