KOP E biała sufitowa lampa wisząca z podwyższoną szczelnością IP44

https://ummo-lighting.pl/pl/kop/7485-kop-e-biala-sufitowa-lampa-wiszaca-z-podwyzszona-szczelnoscia-ip44-5906733726550.html

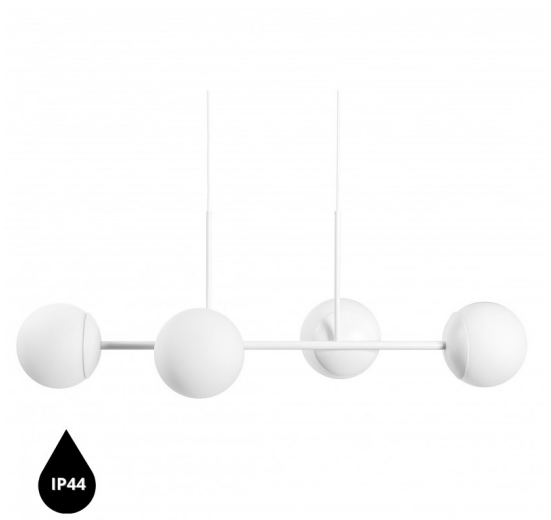

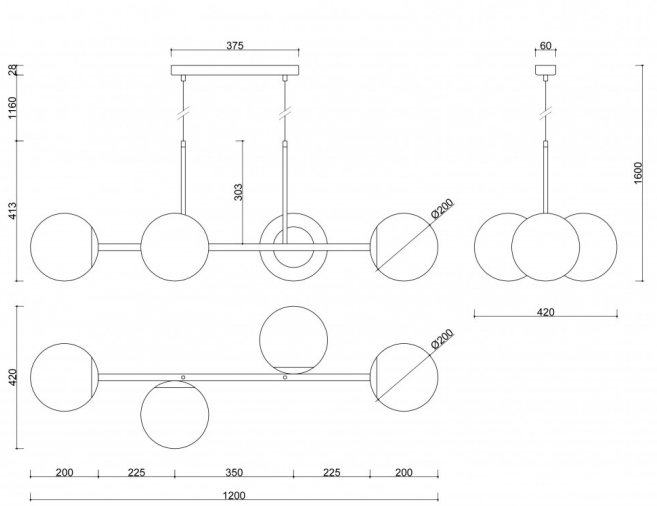

Cena: **2 799,00 zł** brutto

Producent: **UMMO Lighting**

Kod produktu: **KPE411PS0**

EAN: **5906733726550**

Opis

Opis wzornictwa

KOP E to nowoczesna interpretacja klasycznych form oświetlenia – prosta, ale nieoczywista. Jej charakterystyczna linia opiera się na czterech kulistych kloszach zawieszonych na dwóch smukłych przewodach, co sprawia, że konstrukcja wydaje się lekka, niemal unosząca się w powietrzu. Lampa harmonijnie łączy geometrię i miękkość: szklane kule przypominają planetarne układy, a oszczędna forma mocowania i przewodów nadaje całości futurystyczny, ale przystępny wygląd. KOP E subtelnie dominuje przestrzeń – nie narzuca się, ale porządkuje ją światłem i rytmem.

Składowe lampy i funkcjonalność

Lampa KOP E bazuje na tej samej eleganckiej konstrukcji co plafon KOP D, jednak zamiast metalowych wsporników zastosowano tutaj dwa cienkie przewody w poliestrowym oplocie, które nadają oprawie bardziej lekkiego, zawieszonego charakteru. Centralnym elementem jest poziomy metalowy pręt, na którym rozmieszczone zostały cztery kuliste klosze z mlecznobiałego szkła o średnicy 20 cm. To właśnie one odpowiadają za przyjemnie rozproszone, nierażące światło, które dobrze sprawdzi się zarówno w roli oświetlenia głównego, jak i nastrojowego.

Każdy z kloszy skrywa wymienne źródło światła z gwintem E27 (do 15 W LED), co daje użytkownikowi elastyczność w doborze barwy i intensywności oświetlenia. Konstrukcja lampy wykonana jest z metalu malowanego proszkowo na czarno lub biało (RAL 9005 / RAL 9003) z wykończeniem strukturalnym, co dodatkowo podkreśla jej nowoczesny i minimalistyczny charakter. Całość cechuje się przemyślaną geometrią i równowagą form – idealnie dopełniającą nowoczesne przestrzenie mieszkalne i komercyjne.

Zastosowanie i klasa szczelności IP20 / IP44

KOP E idealnie odnajdzie się jako oświetlenie stołu w jadalni, wyspy kuchennej czy większego salonu – wszędzie tam, gdzie potrzeba zrównoważonego światła i wyrazistego, lecz nieprzytłaczającego akcentu. Lampa dostępna jest w wersji o klasie szczelności IP20 oraz IP44, co pozwala na bezpieczne stosowanie również w miejscach o podwyższonej wilgotności – np. nad kuchennym blatem.

KOP E to część spójnej rodziny lamp, które razem tworzą świetlną architekturę wnętrza. W połączeniu z kinkietami KOP A, B, C, F, plafonem KOP D kolekcja tworzy harmonijny, nowoczesny system oświetlenia.

Ręczne wykonanie i unikatowy charakter

Każda lampa z serii KOP składana jest ręcznie – z dbałością o detal i wykończenie. To nie tylko źródło światła, ale również świadomy wybór estetyczny, który wnosi do wnętrza rytm, miękkość i balans.

Wyróżnia ją:

- Charakterystyczna forma czterech szklanych kul w układzie liniowym.
- Zawieszenie na przewodach – wizualna lekkość i nowoczesna elegancja.
- Możliwość wyboru wykończenia: klasyczna czerń RAL 9005 lub subtelna biel RAL 9003.
- Kompatybilność z żarówkami E27 – swoboda dopasowania światła.
- Dostępność w dwóch klasach szczelności – IP20 i IP44.
- Ręczne wykonanie – dopracowana jakość i unikalny charakter.

Informacje techniczne

Źródło światła w komplecie	Nie
Typ gwintu	E27 LED
Maks. moc oprawy ośw.	4 x 15W
Stopień IP	IP44
Długość kabla/-i	116cm
Długość	120cm
Szerokość	42cm
Wysokość	41,3cm
Wymiary listwy sufitowej długość x szerokość	40cm x 6cm
Materiał wykonania	metal / szkło
Kolorystyka	biały (Signal White RAL 9003)
Kolor kabla	biały
Rodzaj oplotu	poliestrowy
Kolor klosza	biały
Gwarancja	24 miesiące
Dodatkowe uwagi	produkt ręcznie składany na zamówienie
Typ / zastosowanie	lampa sufitowa, lampa wisząca
Długość całkowita	160cm
Zasilanie	~230V, 50/60 Hz

Inne wykończenia

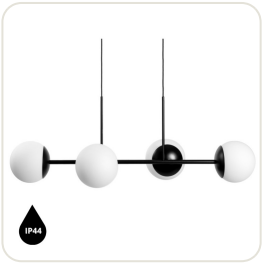
IP44