KOP D czarna lampa przysufitowa/ plafon z podwyższoną szczelnością IP44

https://ummo-lighting.pl/pl/kop/7482-kop-d-czarna-lampa-przysufitowa-plafon-z-podwyszona-szczelnoscia-ip44-5906733726529.html

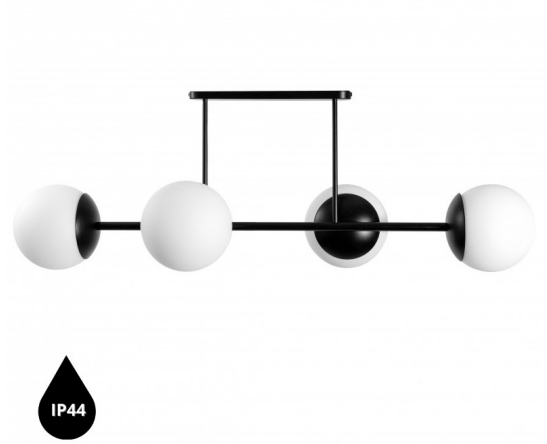

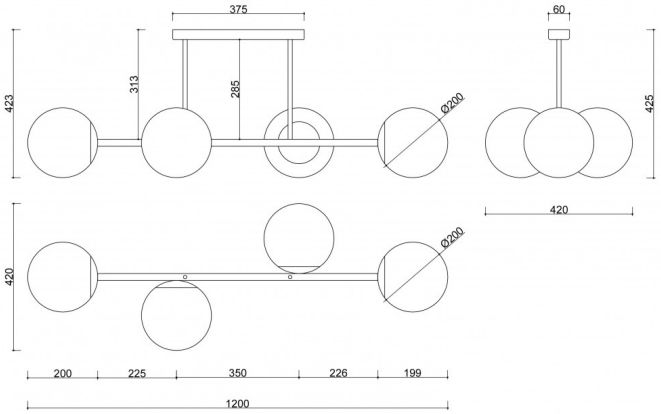

Cena: **2 799,00 zł** brutto

Producent: **UMMO Lighting**

Kod produktu: **KPD420S3**

EAN: **5906733726529**

Opis

Opis wzornictwa

KOP D to wyrazisty plafon sufitowy, który wpisuje się w nowoczesne, graficzne podejście do formy i światła. Mimo znacznych rozmiarów, lampa zachowuje lekkość dzięki kulistym kloszom ze szkła i geometrycznemu układowi ramienia. To oprawa, która nie tylko oświetla, ale i organizuje przestrzeń – zarówno wizualnie, jak i funkcjonalnie. Jej forma przywodzi na myśl współczesną interpretację planetarnego układu: szklane kule wydają się krążyć wokół osi, tworząc kompozycję pełną rytmu i równowagi.

Składowe lampy i funkcjonalność

Plafon KOP D składa się z czterech szklanych kloszy o średnicy 20 cm, wykonanych z mlecznobiałego szkła, które rozprasza światło równomiernie i bezpośrednio. Klosze rozmieszczone są symetrycznie na poziomej osi konstrukcji, przymocowanej do sufitu za pomocą dwóch smukłych wsporników i bazy lakierowanej w czarnym (Jet Black RAL 9005) lub białym (RAL 9003) kolorze.
Lampa posiada cztery oprawki E27 (max 4x15W LED), dzięki czemu można swobodnie dobrać barwę i intensywność światła – od ciepłego i

nastrojowego po jaśniejsze, bardziej funkcjonalne. Cała oprawa wykonana została z lakierowanego metalu i szkła.

Wymiary oprawy: 120 cm długości, 42 cm szerokości i 42,3 cm wysokości. Dzięki tym proporcjom KOP D świetnie sprawdza się w większych pomieszczeniach, takich jak salon, jadalnia czy przestrzeń biurowa.

Zastosowanie i klasa szczelności IP20 / IP44

Lampa KOP D dostępna jest w dwóch wariantach szczelności – IP20 (do suchych pomieszczeń) oraz IP44 (do wnętrz o podwyższonej wilgotności, takich jak łazienki, poza bezpośrednimi strefami narażenia na wodę).

To idealna propozycja dla osób, które chcą zbudować spójną oprawę świetlną we wnętrzu – plafon doskonale komponuje się z innymi lampami z kolekcji KOP: kinkietami KOP A, KOP B, KOP C i KOP F oraz lampą wiszącą KOP E. Razem tworzą zrównoważoną, nowoczesną całość – niezależnie od tego, czy zależy Ci na nastrojowym oświetleniu strefy relaksu, czy precyzyjnym świetle nad stołem.

Ręczne wykonanie i unikatowy charakter

Każda lampa składana jest ręcznie na zamówienie, z najwyższą dbałością o detale – to produkt tworzony z myślą o indywidualnym odbiorcy, a nie masowej produkcji. Jego wykończenie świadczy o jakości i podejściu do designu, w którym każdy element ma znaczenie.

Wyróżnia ją:

- Harmonijna kompozycja czterech dużych szklanych kul.
- Rozłożysta forma, która dobrze działa w przestronnych wnętrzach.
- Ręczne wykonanie i precyzyjne wykończenie w kolorze czarnym (Jet Black RAL 9005) lub białym (RAL 9003).
- Możliwość wyboru wariantu IP20 lub IP44.
- Część spójnej kolekcji KOP – idealna do zestawień z innymi modelami.

Informacje techniczne

Źródło światła w komplecie	Nie
Typ gwintu	E27 LED
Maks. moc oprawy ośw.	4 x 15W
Stopień IP	IP44
Długość	120cm
Szerokość	42cm
Wysokość	42,3cm
Wymiary listwy sufitowej długość x szerokość	40cm x 6cm
Materiał wykonania	metal / szkło
Kolorystyka	czarny (Jet Black RAL 9005)
Kolor klosza	biały
Gwarancja	24 miesiące
Dodatkowe uwagi	produkt ręcznie składany na zamówienie
Typ / zastosowanie	lampa sufitowa, plafon
Zasilanie	~230V, 50/60 Hz

Inne wykończenia

