LUOTI czarna sufitowa lampa wisząca z podwyższoną szczelnością IP44

https://ummo-lighting.pl/pl/luoti/7473-luoti-czarna-sufitowa-lampa-wiszaca-z-podwyzszona-szczelnoscia-ip44-5906733726444.html



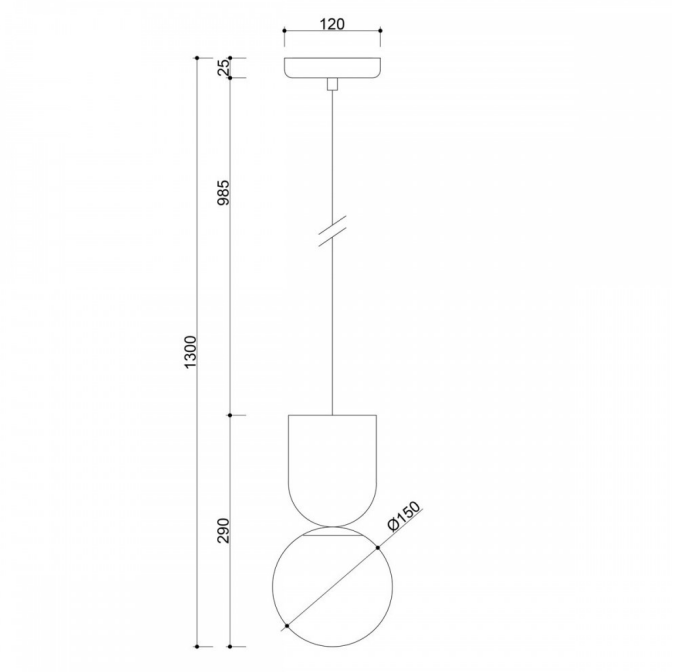

Cena: **899,00 zł** brutto

Producent: **UMMO Lighting**

Kod produktu: **LUA122PS0**

EAN: **5906733726444**

Opis

Opis wzornictwa

Luoti to esencja minimalistycznego designu zamknięta w dwóch kształtach: kuli i odwróconego kielicha. Projekt bazuje na prostym, a jednocześnie wyrazistym kontraście – lekka, mlecznobiała kula z delikatnego szkła zawieszona jest tuż pod masywniejszym, metalowym elementem o formie odwróconego kubka. Lampa wygląda, jakby delikatnie balansowała na granicy grawitacji – prosta, ale nieoczywista. Ten wizualny "obrót" względem lampy stołowej z tej samej serii sprawia, że całość zyskuje wrażenie ruchu, mimo statycznej formy. Geometryczny, graficzny charakter lampy Luoti doskonale wpisuje się w estetykę nowoczesnych, świadomie zaprojektowanych wnętrz.

Składowe lampy i funkcjonalność

Lampa Luoti zbudowana jest z lakierowanego proszkowo korpusu z metalu oraz klosza ze szkła w mlecznym wykończeniu. Delikatna kula (⌀15 cm) kontrastuje z solidnym cylindrycznym mocowaniem, tworząc spójny, nowoczesny duet. Całość zawieszona jest na przewodzie w oplocie z poliestru (98,5 cm). Źródłem światła jest wymienna żarówka LED z trzonkiem G9 (max 12W), co pozwala łatwo dopasować intensywność oświetlenia do

potrzeb.

Zastosowanie i klasa szczelności IP20 / IP44

Dzięki dwóm dostępnym klasom szczelności (IP20 i IP44), Luoti doskonale odnajduje się zarówno w klasycznych pomieszczeniach mieszkalnych, jak i w strefach narażonych na wilgoć – na przykład w łazience nad lustrem. Jej kompaktowe wymiary (wysokość 29 cm, szerokość 15 cm) sprawiają, że sprawdzi się solo lub w układach wielopunktowych, np. nad wyspą kuchenną czy toaletką.

Ręczne wykonanie i unikatowy charakter

Jak każda lampa z kolekcji UMMO, Luoti powstaje ręcznie – z dbałością o detale i z myślą o użytkowniku, który ceni jakość, formę i trwałość. To produkt lokalny, tworzony z pasją i poszanowaniem dla rzemiosła. Każdy egzemplarz może nieco różnić się wykończeniem – to dowód autentyczności, nie niedoskonałości.

LUOTI - najważniejsze cechy

- Lampa wisząca o nowoczesnej, graficznej formie.
- Mlecznobiały szklany klosz o średnicy 15 cm.
- Oryginalna konstrukcja: kula osadzona pod metalowym, odwróconym kielichem.
- Wysokiej jakości wykończenie i ręczne wykonanie.
- Przewód w oplocie poliestrowym o długości 98,5 cm.
- Możliwość zastosowania źródła światła LED (gwint G9, max 12W).
- Dostępna w kolorach: białym RAL 9003, czarnym RAL 9005, granatowym RAL 5003, różowym RAL 3014.
- Do wyboru wersja IP20 (do wnętrz) lub IP44 (do łazienek i stref podwyższonej wilgotności).
- Idealna do nowoczesnych wnętrz: salonów, sypialni, gabinetów czy przedpokojów.

Informacje techniczne

Źródło światła w komplecie	Nie
Typ gwintu	G9 LED
Maks. moc oprawy ośw.	1 x 12W
Stopień IP	IP44
Długość kabla/-i	98,5cm
Długość	15cm
Szerokość	15cm
Wysokość	29cm
Średnica podstawy	12cm
Materiał wykonania	metal / szkło
Kolorystyka	czarny (Jet Black RAL 9005)
Kolor kabla	czarny
Rodzaj oplotu	poliestrowy
Kolor klosza	biały
Gwarancja	24 miesiące
Dodatkowe uwagi	produkt ręcznie składany na zamówienie
Typ / zastosowanie	lampa sufitowa, lampa wisząca
Długość całkowita	130cm
Zasilanie	~230V, 50/60 Hz

Inne wykończenia


IP44

IP44

IP44