EPLI MINI biała sufitowa lampa wisząca z podwyższoną szczelnością IP44

https://ummo-lighting.pl/pl/epli-mini/7471-epli-mini-biala-sufitowa-lampa-wiszaca-z-podwyzszona-szczelnoscia-ip44-5906733726406.html



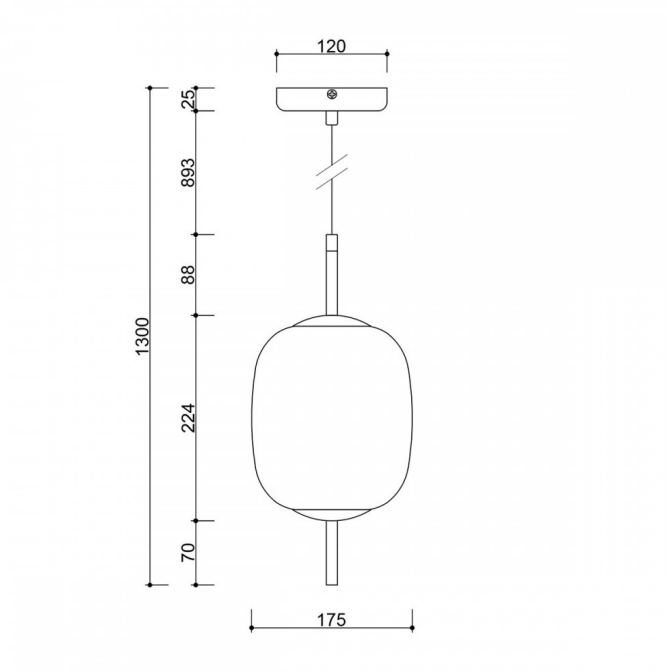

Cena: 1 019,00 zł brutto

Producent: **UMMO Lighting**

Kod produktu: **EM0111PS0**

EAN: **5906733726406**

Opis

Opis wzornictwa

EPLI MINI to minimalistyczna lampa wisząca o subtelnie japońskim charakterze. Jej wyjątkowa forma przywodzi na myśl papierowy lampion – lekki, organiczny i harmonijny. Mlecznobiały, szklany klosz ma łagodnie zaoblony kształt, który kontrastuje z prostymi, pionowymi akcentami w postaci tulei górnej i dolnej.

W efekcie EPLI MINI staje się nie tylko źródłem światła, ale też pełnoprawnym elementem dekoracyjnym – rzeźbiarskim i wyważonym. Połączenie czerni (Jet Black RAL 9005) lub bieli (RAL 9003) nadaje jej elegancji i sprawia, że z łatwością odnajduje się w wielu stylach wnętrzarskich – od japandi i contemporary po soft loft i modern classic.

Składowe lampy i funkcjonalność

Lampa składa się z zaokrąglonego klosza wykonanego z mlecznobiałego szkła o średnicy 17,5 cm i wysokości 22,4 cm. Jego miękka forma i satynowe

wykończenie subtelnie rozpraszają światło, tworząc przyjemną, równomierną poświatę. To światło nie razi – otula przestrzeń, budując atmosferę spokoju i wyciszenia.

Całość dopełniają metalowe detale w postaci górnej i dolnej tulei, wykończone w eleganckiej, strukturalnej powłoce. Kontrast między ciepłym światłem szkła a matowym, graficznym akcentem metalu nadaje lampie nowoczesnego i wyrazistego charakteru.

Lampa zawieszona jest na poliestrowym przewodzie w oplocie o długości 89,3 cm, co – wraz z kloszem – daje maksymalną wysokość całkowitą 130 cm. Maskownica sufitowa o średnicy 12 cm zapewnia estetyczne, stabilne mocowanie i spójną kompozycję całości.

Źródłem światła jest energooszczędna żarówka LED z trzonkiem G9 (maks. 12 W), która emituje ciepłe, nastrojowe światło – idealne do budowania klimatu we wnętrzach prywatnych i komercyjnych.

Zastosowanie i klasa szczelności IP20 / IP44

EPLI MINI to propozycja do wnętrz prywatnych i komercyjnych – doskonale odnajdzie się nad stołem, wyspą kuchenną, w holu, strefie relaksu czy w łazience (w wersji IP44). Jej harmonijna forma i niewielkie gabaryty pozwalają zawiesić ją pojedynczo lub w grupach, tworząc kompozycje świetlne.

Model dostępny w dwóch wersjach szczelności:

- **IP20** – do przestrzeni suchych, takich jak salon, jadalnia, sypialnia.
- **IP44** – do łazienek lub stref o podwyższonej wilgotności (dostępna osobno).

Ręczne wykonanie i unikatowy charakter

Każda lampa EPLI MINI składana jest ręcznie w Polsce z wysokiej jakości komponentów. Dopracowany detal, idealnie wyprofilowane szkło i tekstylny przewód w oplocie to znaki rozpoznawcze marki UMMO. To produkt dla osób ceniących świadome projektowanie i ponadczasowe wzornictwo.

EPLI MINI – najważniejsze cechy

- Lampa wisząca z kolekcji EPLI MINI.
- Mlecznobiały klosz ze szkła, o średnicy 17,5 cm i wysokości 22,4 cm
- Charakterystyczne, pionowe detale z metalu.
- Metalowa podsufitka o średnicy 12 cm.
- Przewód w tekstylnym oplocie, długość 89,3 cm.
- Całkowita wysokość lampy: 130 cm.
- Oprawka G9, max 12W LED.
- Klasa szczelności IP20, IP44.
- Kolorystyka: biały RAL 9003, czarny RAL 9005.
- Ręczne wykonanie z wysokiej jakości szkła i metalu.
- Idealna do nowoczesnych wnętrz prywatnych i komercyjnych.

Kolekcja EPLI MINI

Kolekcja EPLI MINI to seria lamp zaprojektowanych z myślą o mniejszych przestrzeniach, które potrzebują funkcjonalnego, a zarazem estetycznego oświetlenia. Modele EPLI MINI zachowują charakterystyczny design większych lamp EPLI, oferując kompaktowe formy i subtelne, rozproszone światło. W serii znajdują się m.in. mała lampa wisząca EPLI MINI, lampa stołowa EPLI MINI ST, kinkiet EPLI MINI W oraz rozwiązania wielopunktowe – plafon EPLI MINI 3P i listwa sufitowa EPLI MINI 3L, które pozwalają tworzyć spójne kompozycje świetlne w niewielkich wnętrzach.

Kolekcja EPLI MINI może stanowić doskonałe uzupełnienie kolekcji EPLI – pierwotnej serii, która tworzy podstawę całej rodziny lamp EPLI. Zestaw ten obejmuje oprawy idealne do oświetlenia zarówno domów, jak i przestrzeni komercyjnych. W skład kolekcji wchodzi pojedyncza lampa wisząca EPLI, druga wersja lampy wiszącej EPLI B oraz lampa stołowa EPLI ST. Modele EPLI wyróżniają się lekką formą oraz mlecznobiałym szklanym kloszem, który subtelnie rozprasza światło, tworząc przyjemną i ciepłą atmosferę.

Obie kolekcje pozwalają na stworzenie harmonijnej, funkcjonalnej i estetycznej aranżacji świetlnej, dopasowanej do różnorodnych potrzeb i wielkości wnętrz.

Informacje techniczne

Źródło światła w komplecie	Nie

Typ gwintu	G9 LED
Maks. moc oprawy ośw.	1 x 12W
Stopień IP	IP44
Długość kabla/-i	89,3cm
Długość	17,5cm
Szerokość	17,5cm
Wysokość	38,2cm
Średnica maskownicy sufitowej	12cm
Materiał wykonania	metal / szkło
Kolorystyka	biały (Signal White RAL 9003)
Kolor kabla	biały
Rodzaj oplotu	poliestrowy
Kolor klosza	biały
Gwarancja	24 miesiące
Dodatkowe uwagi	produkt ręcznie składany na zamówienie
Typ / zastosowanie	lampa sufitowa, lampa wisząca
Długość całkowita	130cm
Zasilanie	~230V, 50/60 Hz

Inne wykończenia

