EPLI MINI W czarna lampa ścienna / kinkiet z podwyższoną szczelnością IP44

https://ummo-lighting.pl/pl/epli-mini/7470-epli-mini-w-czarna-lampa-scienna-kinkiet-z-podwyzszona-szczelnoscia-ip44-5906733726413.html



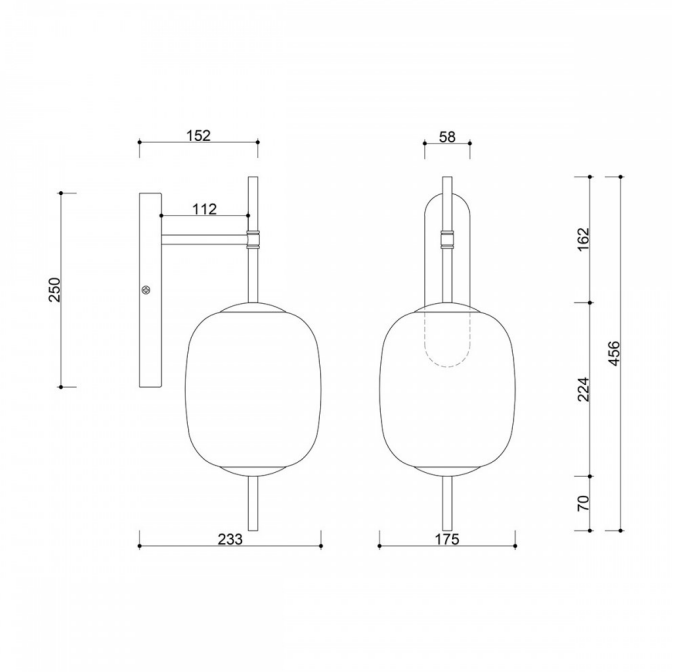

Cena: 1 019,00 zł brutto

Producent: **UMMO Lighting**

Kod produktu: **EMK120S0**

EAN: **5906733726413**

Opis

Opis wzornictwa

Kinkiet EPLI MINI W to elegancka wariacja na temat klasycznych form, wpisująca się w nowoczesne wzornictwo z nutą subtelnego minimalizmu. Jego oszczędna, graficzna sylwetka opiera się na harmonijnym połączeniu mlecznobiałego szkła i czarnych, metalowych detali. Inspiracją dla kolekcji EPLI jest forma kapsuły – zaokrąglona, miękka, a zarazem precyzyjnie zdefiniowana. Klosz o kształcie lekko spłaszczonej kuli otulony jest od góry i dołu pionowymi prętami, które nadają lampie wyrazistości i charakteru. To lampa, która działa zarówno jako subtelny akcent, jak i silny element kompozycji wnętrza.

Składowe lampy i funkcjonalność

EPLI MINI W składa się z mlecznobiałego klosza ze szkła o średnicy 17,5 cm i wysokości 22,4 cm, zamocowanego na pionowej konstrukcji wykonanej z malowanego proszkowo metalu w kolorze czarnym lub białym. Kinkiet montowany jest do ściany za pomocą podłużnego uchwytu, również w strukturze czerni lub bieli, który stabilizuje formę i dopełnia jej geometryczną czystość.

Źródło światła ukryte wewnątrz klosza (gwint G9, max 12W LED) daje miękkie, równomierne światło, idealne do budowania przytulnej atmosfery. Lampa pracuje bezpośrednio po podłączeniu do instalacji elektrycznej i nie wymaga dodatkowego osprzętu.

Zastosowanie i klasa szczelności IP20 / IP44

Kinkiet EPLI MINI W świetnie odnajduje się w strefach relaksu, korytarzach, sypialniach, łazienkach (z wersją IP44), a także w przestrzeniach komercyjnych, takich jak lobby hotelowe, restauracje czy butiki. Uniwersalna kolorystyka oraz nowoczesna, a jednocześnie ponadczasowa forma sprawiają, że doskonale komponuje się zarówno z aranżacjami w duchu japandi, modern, jak i minimalistycznym.

Dostępna wersja o klasie szczelności IP20 przeznaczona jest do wnętrz suchych, natomiast model z IP44 może być bezpiecznie stosowany w strefach o podwyższonej wilgotności (np. łazienkach).

Ręczne wykonanie i unikatowy charakter

Każdy kinkiet EPLI MINI W powstaje w procesie ręcznego składania z dbałością o najdrobniejsze detale. Wysokiej jakości szkło i precyzyjnie wykończone elementy metalowe lakierowane są proszkowo, co gwarantuje trwałość i estetykę na lata. UMMO jak zawsze stawia na jakość, funkcjonalność i wyrazisty styl, który nie poddaje się sezonowym modom.

EPLI MINI W – najważniejsze cechy

- Kinkiet ścienny z kolekcji EPLI marki UMMO.
- Szklany klosz w kolorze mlecznobiałym (⌀17,5 cm x 22,4 cm).
- Konstrukcja z malowanego proszkowo metalu.
- Montaż na ścianie za pomocą podłużnego, strukturalnego uchwytu.
- Źródło światła: G9, max 12W LED.
- Klasa szczelności: IP20, IP44.
- Kolorystyka: biały (Signal White RAL 9003), czarny (Jet Black RAL 9005).
- Wysokość całkowita: 45,6 cm | Głębokość (od ściany): 23,3 cm.
- Stylowy akcent do sypialni, korytarzy, salonów i przestrzeni komercyjnych.
- Ręczne wykonanie i ponadczasowa forma.

Kolekcja EPLI MINI

Kolekcja EPLI MINI to seria lamp zaprojektowanych z myślą o mniejszych przestrzeniach, które potrzebują funkcjonalnego, a zarazem estetycznego oświetlenia. Modele EPLI MINI zachowują charakterystyczny design większych lamp EPLI, oferując kompaktowe formy i subtelne, rozproszone światło. W serii znajdują się m.in. mała lampa wisząca EPLI MINI, lampa stołowa EPLI MINI ST, kinkiet EPLI MINI W oraz rozwiązania wielopunktowe – plafon EPLI MINI 3P i listwa sufitowa EPLI MINI 3L, które pozwalają tworzyć spójne kompozycje świetlne w niewielkich wnętrzach.

Kolekcja EPLI MINI może stanowić doskonałe uzupełnienie kolekcji EPLI – pierwotnej serii, która tworzy podstawę całej rodziny lamp EPLI. Zestaw ten obejmuje oprawy idealne do oświetlenia zarówno domów, jak i przestrzeni komercyjnych. W skład kolekcji wchodzi pojedyncza lampa wisząca EPLI, druga wersja lampy wiszącej EPLI B oraz lampa stołowa EPLI ST. Modele EPLI wyróżniają się lekką formą oraz mlecznobiałym szklanym kloszem, który subtelnie rozprasza światło, tworząc przyjemną i ciepłą atmosferę.

Obie kolekcje pozwalają na stworzenie harmonijnej, funkcjonalnej i estetycznej aranżacji świetlnej, dopasowanej do różnorodnych potrzeb i wielkości wnętrz.

Informacje techniczne

Źródło światła w komplecie	Nie
Typ gwintu	G9 LED
Maks. moc oprawy ośw.	1 x 12W
Stopień IP	IP44
Długość	23,3cm
Szerokość	17,5cm
Wysokość	45,6cm

Materiał wykonania	metal / szkło
Kolorystyka	czarny (Jet Black RAL 9005)
Kolor klosza	biały
Gwarancja	24 miesiące
Dodatkowe uwagi	produkt ręcznie składany na zamówienie
Typ / zastosowanie	lampa ścienna, kinkiet
Zasilanie	~230V, 50/60 Hz

Inne wykończenia

