KOP B biała lampa ścienna / kinkiet z podwyższoną szczelnością IP44

https://ummo-lighting.pl/pl/kop/7374-kop-b-biala-lampa-scienna-kinkiet-z-podwyzszona-szczelnoscia-ip44-5906733722316.html

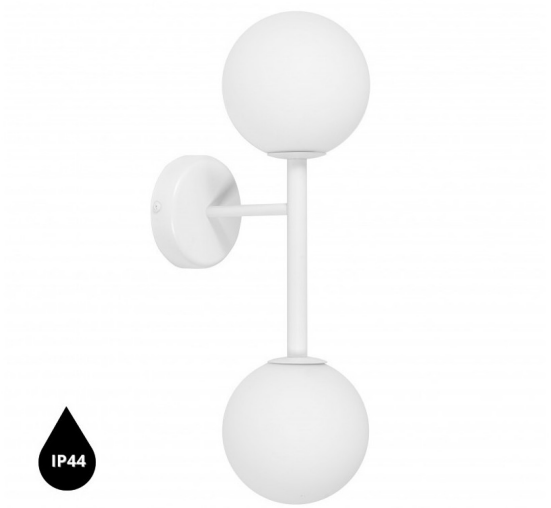

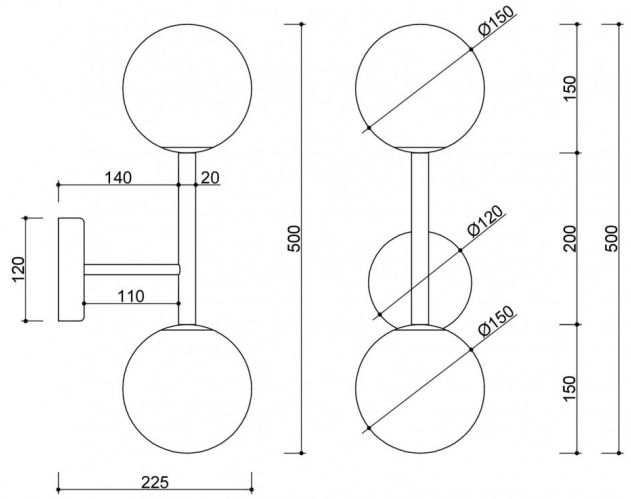

Cena: 1 179,00 zł brutto

Producent: UMMO Lighting

Kod produktu: KPB210S0

EAN: 5906733722316

Opis

Opis wzornictwa

Kop B to elegancki kinkiet ścienny, który rozwija ideę modelu Kop A – tym razem z dwoma mlecznobiałymi, kulistymi kloszami o średnicy 15 cm. Ich rozmieszczenie po obu stronach pionowej, metalowej rurki tworzy zrównoważoną, ale dynamiczną kompozycję świetlną, przypominającą układ planet w ruchu. Lampa przyciąga uwagę subtelnością formy i graficzną lekkością, doskonale wpisując się w nowoczesne, minimalistyczne i ponadczasowe wnętrza.

Składowe lampy i funkcjonalność

Kop B składa się z dwóch mlecznobiałych, szklanych kloszy o średnicy 15 cm, umieszczonych po obu stronach pionowej, metalowej rurki. Cała konstrukcja została wykonana z lakierowanego proszkowo metalu w kolorze czarnym (Jet Black RAL 9005) lub białym (RAL 9003), co nadaje lampie nowoczesny, wyrazisty charakter. Wymiary oprawy to 22,5 cm długości, 15 cm szerokości i 50 cm wysokości, dzięki czemu lampa prezentuje się smukło, ale zdecydowanie.

Źródłem światła są dwie wymienne żarówki LED (gwint G9, maks. 2×12W), co pozwala na swobodne dopasowanie mocy i barwy oświetlenia – od ciepłego, relaksującego blasku po bardziej funkcjonalne, chłodniejsze światło.

Zastosowanie i klasa szczelności IP20 / IP44

Kop B sprawdzi się jako efektowny akcent świetlny w salonie, przedpokoju, korytarzu, sypialni czy przestrzeni komercyjnej. Dzięki dwóm punktom świetlnym może stanowić główne lub dodatkowe źródło światła, które jednocześnie ozdabia wnętrze. Lampa dostępna jest w dwóch wersjach szczelności – IP20 do suchych pomieszczeń oraz IP44, która pozwala na montaż w łazienkach lub innych strefach narażonych na wilgoć.

Doskonałym uzupełnieniem dla Kop B są inne lampy z kolekcji KOP: kinkiety KOP A, KOP C i KOP F, lampa wisząca KOP E oraz plafon KOP D. Wspólnie tworzą spójny system oświetlenia, pozwalający zachować jednolity styl w całym wnętrzu.

Ręczne wykonanie i indywidualny charakter

Każda lampa składana jest ręcznie z precyzją i dbałością o detal, co nadaje jej unikatowy charakter. Kop B to nie tylko kinkiet – to starannie zaprojektowany element wnętrza, który wnosi estetyczną równowagę i świetlną harmonię.

Wyróżnia ją:

- Dwa mleczne klosze – podwójna porcja miękkiego, rozproszonego światła.
- Klasyczny czarny lub biały kolor konstrukcji.
- Możliwość wyboru klasy szczelności IP20 lub IP44.
- Harmonijna forma o wyrazistej, pionowej linii.
- Część kolekcji KOP – do spójnego komponowania oświetlenia w całym domu.
- Dostępność w dwóch wyrafinowanych kolorach: głębokiej czerni (Jet Black RAL 9005) i czystej bieli (Signal White RAL 9003).

Informacje techniczne

Źródło światła w komplecie	Nie
Typ gwintu	G9 LED
Maks. moc oprawy ośw.	2 x 12W
Stopień IP	IP44
Długość	22,5cm
Szerokość	15cm
Wysokość	50cm
Średnica maskownicy sufitowej	12cm
Materiał wykonania	metal / szkło
Kolorystyka	biały (Signal White RAL 9003)
Kolor klosza	biały
Gwarancja	24 miesiące
Dodatkowe uwagi	produkt ręcznie składany na zamówienie
Typ / zastosowanie	lampa ścienna, kinkiet
Zasilanie	~230V, 50/60 Hz

Inne wykończenia

