# KOP B czarna lampa ścienna / kinkiet z podwyższoną szczelnością IP44

https://ummo-lighting.pl/pl/kop/7373-kop-b-czarna-lampa-scienna-kinkiet-z-podwyzszona-szczelnoscia-ip44-5906733722323.html

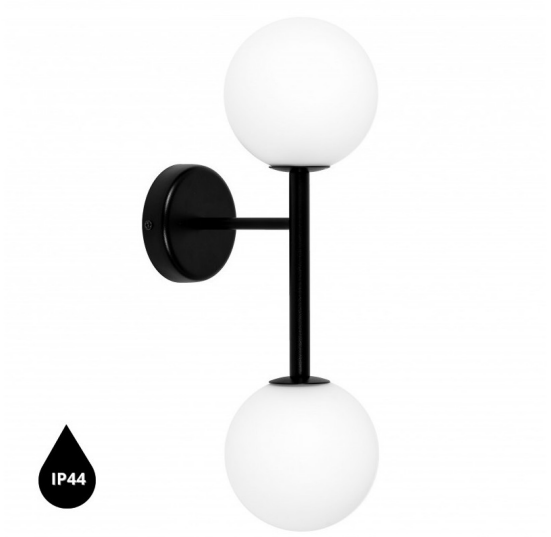


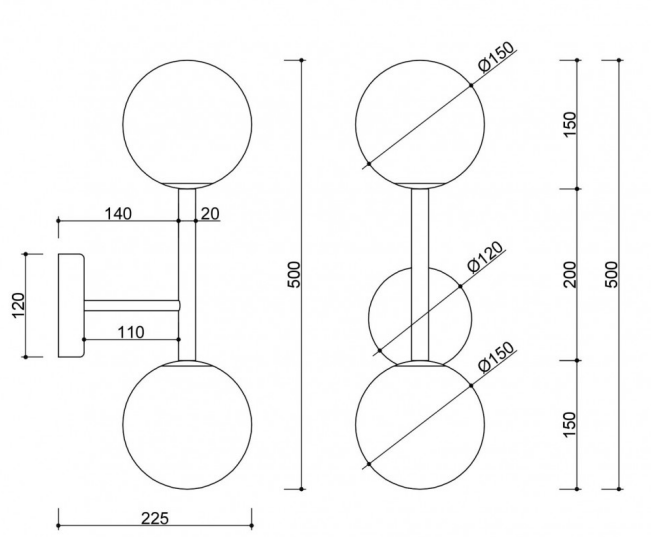


Cena: 1 179,00 zł brutto

Producent: **UMMO Lighting**

Kod produktu: **KPB220S0**

EAN: **5906733722323**

## Opis

### Opis wzornictwa

Kop B to elegancki kinkiet ścienny, który rozwija ideę modelu Kop A – tym razem z dwoma mlecznobiałymi, kulistymi kloszami o średnicy 15 cm. Ich rozmieszczenie po obu stronach pionowej, metalowej rurki tworzy zrównoważoną, ale dynamiczną kompozycję świetlną, przypominającą układ planet w ruchu. Lampa przyciąga uwagę subtelnością formy i graficzną lekkością, doskonale wpisując się w nowoczesne, minimalistyczne i ponadczasowe wnętrza.

### Składowe lampy i funkcjonalność

Kop B składa się z dwóch mlecznobiałych, szklanych kloszy o średnicy 15 cm, umieszczonych po obu stronach pionowej, metalowej rurki. Cała konstrukcja została wykonana z lakierowanego proszkowo metalu w kolorze czarnym (Jet Black RAL 9005) lub białym (RAL 9003), co nadaje lampie nowoczesny, wyrazisty charakter. Wymiary oprawy to 22,5 cm długości, 15 cm szerokości i 50 cm wysokości, dzięki czemu lampa prezentuje się smukło, ale zdecydowanie.

Źródłem światła są dwie wymienne żarówki LED (gwint G9, maks. 2×12W), co pozwala na swobodne dopasowanie mocy i barwy oświetlenia – od ciepłego, relaksującego blasku po bardziej funkcjonalne, chłodniejsze światło.

## Zastosowanie i klasa szczelności IP20 / IP44

Kop B sprawdzi się jako efektowny akcent świetlny w salonie, przedpokoju, korytarzu, sypialni czy przestrzeni komercyjnej. Dzięki dwóm punktom świetlnym może stanowić główne lub dodatkowe źródło światła, które jednocześnie ozdabia wnętrze. Lampa dostępna jest w dwóch wersjach szczelności – IP20 do suchych pomieszczeń oraz IP44, która pozwala na montaż w łazienkach lub innych strefach narażonych na wilgoć.

Doskonałym uzupełnieniem dla Kop B są inne lampy z kolekcji KOP: kinkiety KOP A, KOP C i KOP F, lampa wisząca KOP E oraz plafon KOP D. Wspólnie tworzą spójny system oświetlenia, pozwalający zachować jednolity styl w całym wnętrzu.

## Ręczne wykonanie i indywidualny charakter

Każda lampa składana jest ręcznie z precyzją i dbałością o detal, co nadaje jej unikatowy charakter. Kop B to nie tylko kinkiet – to starannie zaprojektowany element wnętrza, który wnosi estetyczną równowagę i świetlną harmonię.

**Wyróżnia ją:**

- Dwa mleczne klosze – podwójna porcja miękkiego, rozproszonego światła.
- Klasyczny czarny lub biały kolor konstrukcji.
- Możliwość wyboru klasy szczelności IP20 lub IP44.
- Harmonijna forma o wyrazistej, pionowej linii.
- Część kolekcji KOP – do spójnego komponowania oświetlenia w całym domu.
- Dostępność w dwóch wyrafinowanych kolorach: głębokiej czerni (Jet Black RAL 9005) i czystej bieli (Signal White RAL 9003).

# Informacje techniczne

| | |
|---|---|
| **Źródło światła w komplecie** | Nie |
| **Typ gwintu** | G9 LED |
| **Maks. moc oprawy ośw.** | 2 x 12W |
| **Stopień IP** | IP44 |
| **Długość** | 22,5cm |
| **Szerokość** | 15cm |
| **Wysokość** | 50cm |
| **Średnica maskownicy sufitowej** | 12cm |
| **Materiał wykonania** | metal / szkło |
| **Kolorystyka** | czarny (Jet Black RAL 9005) |
| **Kolor klosza** | biały |
| **Gwarancja** | 24 miesiące |
| **Dodatkowe uwagi** | produkt ręcznie składany na zamówienie |
| **Typ / zastosowanie** | lampa ścienna, kinkiet |
| **Zasilanie** | ~230V, 50/60 Hz |

# Inne wykończenia

