KOP A czarna lampa ścienna / kinkiet z podwyższoną szczelnością IP44

https://ummo-lighting.pl/pl/kop/7370-kop-a-czarna-lampa-scienna-kinkiet-z-podwyzszona-szczelnoscia-ip44-5906733725904.html



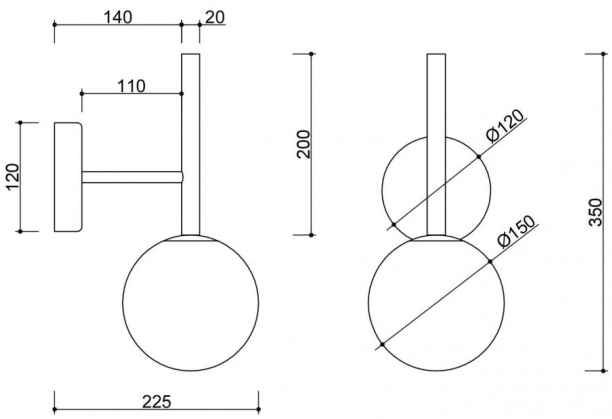

Cena: **879,00 zł** brutto

Producent: **UMMO Lighting**

Kod produktu: **KPA120S0**

EAN: **5906733725904**

Opis

Opis wzornictwa

Kinkiet Kop A to wyjątkowa lampa ścienna, która łączy minimalistyczną formę z subtelną geometryczną estetyką. Centralnym elementem jest mlecznobiały, szklany klosz o średnicy 15 cm, przypominający delikatną kulę świetlną, osadzoną na metalowej, lakierowanej strukturalnie rurce. Projekt nawiązuje do konstelacji światła, gdzie klosze tworzą przestrzenną, harmonijną kompozycję. Kinkiet Kop A wprowadza do wnętrza ciepły, rozproszony blask, który nie tylko oświetla, ale i dekoruje przestrzeń.

Składowe lampy i funkcjonalność

Konstrukcja lampy oparta jest na solidnym, metalowym stelażu, który gwarantuje trwałość i nowoczesny charakter. Mlecznobiały szklany klosz pięknie rozprasza światło, tworząc przytulny i elegancki nastrój. Lampa ma wymiary 22,5 cm długości, 15 cm szerokości i 35 cm wysokości, co czyni ją kompaktowym, a jednocześnie wyrazistym elementem dekoracyjnym. Źródło światła to wymienny gwint G9, przystosowany do LED o maksymalnej mocy 12W, co pozwala na dopasowanie barwy i natężenia światła do indywidualnych potrzeb użytkownika.

Zastosowanie i klasa szczelności IP20 / IP44

Kinkiet Kop A doskonale sprawdzi się w nowoczesnych wnętrzach – w salonie, sypialni, przedpokoju czy przestrzeniach biurowych. Dzięki swojej formie i przyjemnemu, rozproszonemu światłu, tworzy przyjazną atmosferę, nie dominując aranżacji.
Dostępność w dwóch klasach szczelności – IP20 oraz IP44 – umożliwia montaż lampy zarówno w suchych pomieszczeniach, jak i w miejscach narażonych na wilgoć, takich jak łazienki czy kuchnie.

Cała kolekcja KOP obejmuje także kinkiety KOP B, KOP C i KOP F oraz lampę wiszącą KOP E i plafon KOP D, które wspólnie tworzą spójną i wszechstronną gamę oświetleniową. Dzięki temu możesz urządzić swoje wnętrza w jednolitym stylu, łącząc funkcjonalność z estetyką.

Ręczne wykonanie i unikatowy charakter

Kinkiet Kop A, podobnie jak pozostałe lampy z kolekcji KOP, jest wykonany z dbałością o każdy detal, co sprawia, że każda sztuka ma swój unikatowy charakter. To propozycja dla tych, którzy cenią sobie nowoczesny design z artystycznym sznytem.

Wyróżnia ją:

- Mlecznobiały, kulisty klosz zapewniający miękkie, rozproszone światło
- Solidna metalowa konstrukcja w dwóch kolorach – czarnym i białym
- Możliwość wyboru klasy szczelności IP20 lub IP44 – elastyczność zastosowań
- Kompaktowe wymiary – idealne do różnorodnych wnętrz
- Element kolekcji KOP – możliwość tworzenia harmonijnych zestawów świetlnych
- Dwa kolory do wyboru - biały RAL 9003, czarny RAL 9005.

Informacje techniczne

Źródło światła w komplecie	Nie
Typ gwintu	G9 LED
Maks. moc oprawy ośw.	1 x 12W
Stopień IP	IP44
Długość	22,5cm
Szerokość	15cm
Wysokość	35cm
Średnica maskownicy sufitowej	12cm
Materiał wykonania	metal / szkło
Kolorystyka	czarny (Jet Black RAL 9005)
Kolor klosza	biały
Gwarancja	24 miesiące
Dodatkowe uwagi	produkt ręcznie składany na zamówienie
Typ / zastosowanie	lampa ścienna, kinkiet
Zasilanie	~230V, 50/60 Hz

Inne wykończenia

