HANEA biała lampa ścienna / kinkiet z podwyższoną szczelnością IP44

https://ummo-lighting.pl/pl/hanea/7358-hanea-biala-lampa-scienna-kinkiet-z-podwyzszona-szczelnoscia-ip44-5906733721890.html



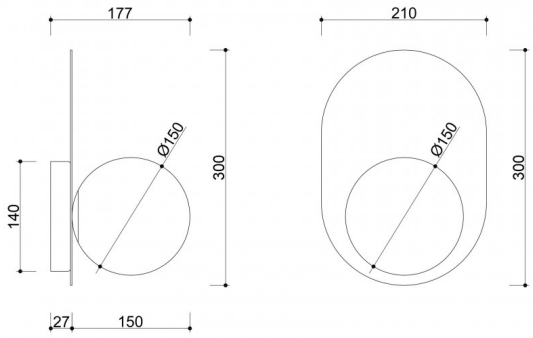

Cena: **859,00 zł** brutto

Producent: **UMMO Lighting**

Kod produktu: **HA0110S0**

EAN: **5906733721890**

Opis

Opis wzornictwa

Hanea to kinkiet o wyważonej, minimalistycznej formie, w której prostota spotyka się z subtelną elegancją. Mlecznobiały, kulisty klosz zestawiony został z delikatnie zaokrągloną, przylegającą do ściany podstawą, tworząc harmonijną i ponadczasową kompozycję. Inspiracja skandynawskim designem widoczna jest w czystych liniach i oszczędności środków, dzięki czemu lampa staje się uniwersalnym elementem wnętrza – dyskretnym, a jednocześnie wyrazistym.

Składowe lampy i funkcjonalność

Kinkiet wykonany jest z metalu i szkła, co zapewnia trwałość oraz estetyczną spójność. Wyposażony w matowy, szklany klosz o średnicy 15 cm oraz solidne mocowanie ścienne, tworzy zwartą, elegancką formę o wymiarach 30 × 21 × 17,7 cm. Hanea posiada gwint G9 (max 12W LED), co umożliwia dopasowanie źródła światła do indywidualnych potrzeb – od miękkiego, nastrojowego po bardziej funkcjonalne.

Dostępne kolory: czarny RAL 9005, biały RAL 9003, szczotkowany mosiądz.

Zastosowanie i klasa szczelności IP20 / IP44

Hanea dostępna jest w wariantach o klasie szczelności IP20 oraz IP44, co pozwala na szerokie zastosowanie w różnych przestrzeniach. Wersja IP20 idealnie sprawdzi się w salonie, sypialni czy korytarzu jako dodatkowe, klimatyczne oświetlenie. Z kolei wariant IP44 umożliwia montaż w łazience lub innych miejscach narażonych na wilgoć. To kinkiet, który subtelnie doświetla przestrzeń, wprowadzając do niej spokój i harmonię.

Ręczne wykonanie i unikatowy charakter

Każda lampa Hanea powstaje z dbałością o detale i proporcje, które decydują o jej wyjątkowym charakterze. To projekt dopracowany w każdym elemencie – od formy po wykończenie – dzięki czemu doskonale wpisuje się w estetykę nowoczesnych, świadomie zaprojektowanych wnętrz.

Co sprawia, że warto ją wybrać?

- minimalistyczna forma inspirowana skandynawskim designem.
- Mleczny klosz zapewniający miękkie, przyjemne światło.
- Uniwersalny charakter pasujący do różnych aranżacji wnętrz.
- Możliwość zastosowania w łazience dzięki wersji IP44.
- Prosta, elegancka bryła, która nie dominuje przestrzeni, a ją uzupełnia.

Informacje techniczne

Źródło światła w komplecie	Nie
Typ gwintu	G9 LED
Napięcie wejściowe	220-240V
Maks. moc oprawy ośw.	1 x 12W
Stopień IP	IP44
Szerokość	21cm
Wysokość	30cm
Głębokość	18cm
Średnica maskownicy sufitowej	14cm
Materiał wykonania	metal / szkło
Kolorystyka	biały (Signal White RAL 9003)
Kolor klosza	biały
Średnica klosza	15cm
Kolor stelaża	biały
Możliwość przyciemniania	tak
Gwarancja	24 miesiące
Dodatkowe uwagi	produkt ręcznie składany na zamówienie
Typ / zastosowanie	lampa ścienna, kinkiet

Inne wykończenia



