SUGURI A biała lampa sufitowa w rozmiarze M

https://ummo-lighting.pl/pl/suguri/7259-suguri-a-biala-lampa-sufitowa-w-rozmiarze-m-5906733721357.html

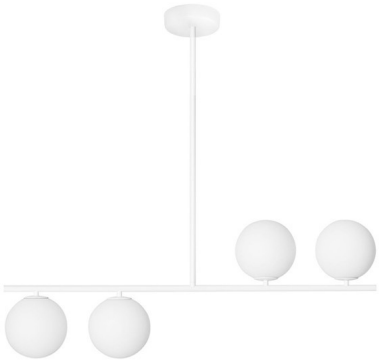

m

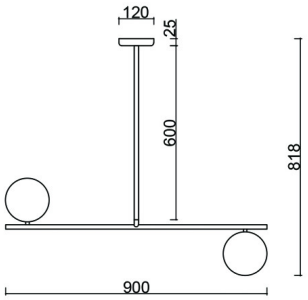

Cena: **2 369,00 zł** brutto

Producent: **UMMO Lighting**

Kod produktu: **SGA111R06**

EAN: **5906733721357**

Opis

Spacer po linie, czyli lampy z kolekcji SUGURI, które powstały w ramach współpracy marki UMMO ze studiem SALAK. Lampy wiszące z tej serii bazują na metalowym stelażu, na którym wyrosły mlecznobiałe szklane kule. Suguri po japońsku oznacza porzeczkę. To właśnie gałązka z tymi owocami była inspiracją do zaprojektowania kolekcji. Oprawy są dostępne w uniwersalnej czerni i bieli w aż czterech wariantach: z pojedynczym, podwójnym, potrójnym lub poczwórnym źródłem światła. Sięgnij po oświetlenie z kolekcji SUGURI i zobacz, jak Twój dom zaowocuje stylowym światłem.

Informacje techniczne

Źródło światła w komplecie	Nie
Typ gwintu	G9 LED
Napięcie wejściowe	220-240V
Maks. moc oprawy ośw.	4 x 12W
Stopień IP	IP20
Szerokość	90cm
Wysokość	82cm
Głębokość	15cm
Średnica maskownicy sufitowej	12cm
Materiał wykonania	metal / szkło
Kolorystyka	biały (Signal White RAL 9003)
Średnica klosza	15cm
Możliwość przyciemniania	tak
Gwarancja	24 miesiące
Dodatkowe uwagi	produkt ręcznie składany na zamówienie
Typ / zastosowanie	lampa sufitowa, lampa wisząca

Inne wykończenia

