SUPURU 3P czarna lampa wisząca / plafon

https://ummo-lighting.pl/pl/supuru/6552-supuru-3p-czarna-lampa-wiszaca-plafon-5906733724075.html

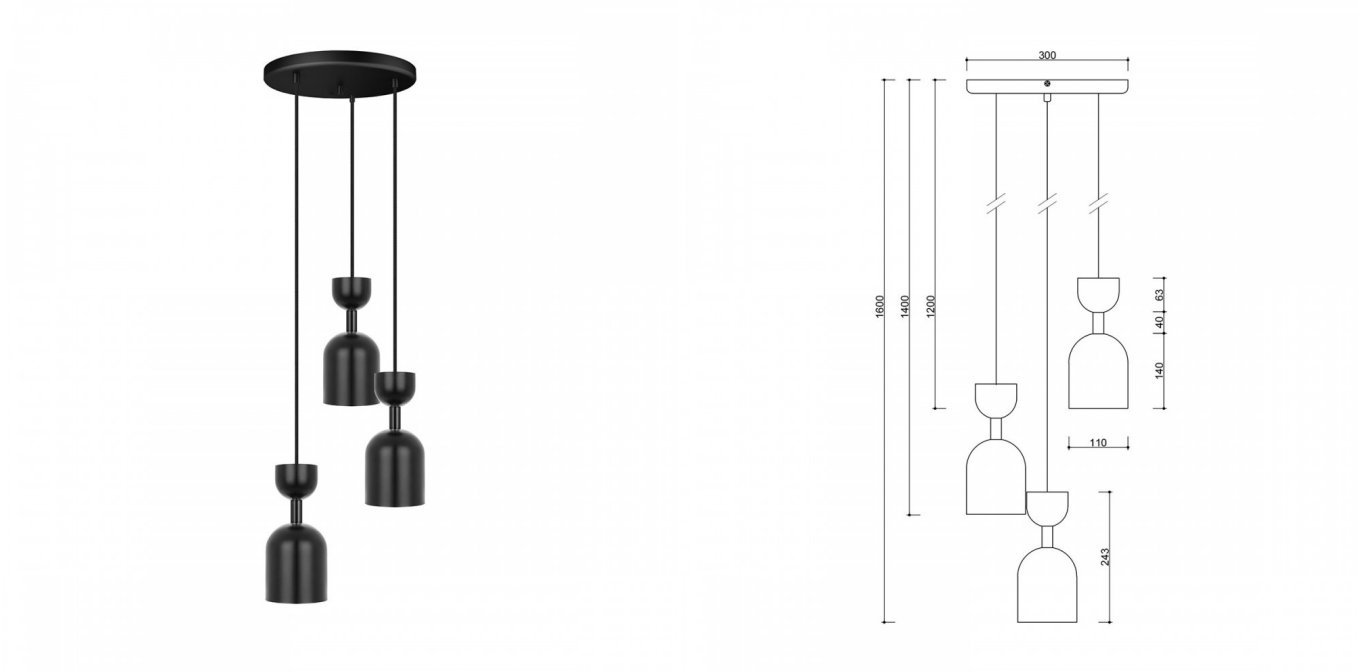

Cena: 1 349,00 zł brutto

Producent: **UMMO Lighting**

Kod produktu: **SUP322P3**

EAN: **5906733724075**

Opis

Czerń i biel to duet niezawodny! Tworząc nową kolekcję lamp, po raz kolejny postawiliśmy na uniwersalne połączenie kolorystyczne. Oświetlenie Supuru powstało z umiłowania minimalizmu oraz prostych form, które od początku wyróżniają naszą drugą markę - UMMO. W kolekcji znajdziesz kinkiety oraz lampy sufitowe - w wersji solo, a także podwójne lub potrójne na listwie lub okrągłej podsufitce. Wszystkie wyróżnia oryginalny design i nietypowe zestawienie elementów - klosz, rurka i odwrócona parabola - od razu przykuwających wzrok. Klasyczna biel lub czerń, a może któryś z tych dwóch kolorów w połączeniu z mosiężnymi detalami - która lampa Supuru pasuje do Twojego wnętrza?

Informacje techniczne

Źródło światła w komplecie	Nie
Typ gwintu	GU10 LED
Napięcie wejściowe	220-240V
Maks. moc oprawy ośw.	3 x 10W
Stopień IP	IP20
Długość kabla/-i	90cm, 110cm, 130cm
Długość	160cm
Szerokość	30cm
Średnica maskownicy sufitowej	30cm
Materiał wykonania	metal
Kolorystyka	czarny (Jet Black RAL 9005)
Kolor kabla	czarny
Rodzaj oplotu	poliestrowy
Kolor klosza	czarny
Średnica klosza	11cm
Kolor stelaża	czarny
Możliwość przyciemniania	tak
Gwarancja	24 miesiące
Dodatkowe uwagi	produkt ręcznie składany na zamówienie
Typ / zastosowanie	lampa sufitowa, plafon

Inne wykończenia


