LUOTI 3P biała lampa wisząca / plafon

https://ummo-lighting.pl/pl/luoti/6528-luoti-3p-biala-lampa-wiszaca-plafon-5906733723832.html



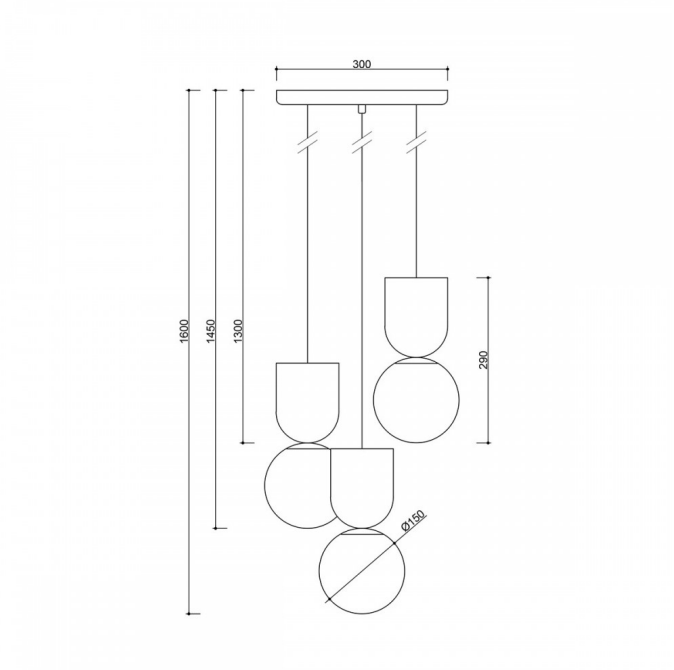

Cena: **1 689,00 zł** brutto

Producent: **UMMO Lighting**

Kod produktu: **LUP311P3**

EAN: **5906733723832**

Opis

Opis wzornictwa

LUOTI 3P to potrójny plafon sufitowy, który łączy nowoczesną geometrię z subtelną miękkością formy. Jego nazwa – inspirowana fińskim słowem luoti, oznaczającym „kroplę" – nawiązuje do trzech szklanych, mlecznobiałych kloszy o kulistym kształcie, które niczym zawieszone krople światła unoszą się w przestrzeni.

LUOTI 3P znakomicie odnajdzie się zarówno w przestrzeniach prywatnych – jak salon czy jadalnia – jak i w nowoczesnych biurach czy lokalach komercyjnych. To propozycja dla osób ceniących wyrafinowaną prostotę i architektoniczną dyscyplinę.

Składowe lampy i funkcjonalność

Plafon LUOTI 3P zbudowany jest z trzech kulistych kloszy ze szkła mlecznobiałego o średnicy 15 cm, rozmieszczonych na różnych wysokościach (101 cm, 116 cm, 131 cm), co dodaje kompozycji przestrzennej głębi i dynamiki. Klosze zawieszone są na tekstylnych, poliestrowych przewodach w oplocie,

które współgrają kolorystycznie z czarnym, metalowym mocowaniem sufitowym lakierowanym na strukturalny mat.

Mocowanie lampy ma formę płaskiego, okrągłego plafonu o średnicy 30 cm. Całkowita długość zestawu (od sufitu do dolnej krawędzi najniższego klosza) to 160 cm. Lampa przystosowana jest do trzech źródeł światła LED typu G9 (maks. 3x12W), co daje dużą elastyczność w doborze barwy i natężenia światła.

Zastosowanie i klasa szczelności IP20

LUOTI 3P przeznaczony jest do użytku w suchych przestrzeniach wewnętrznych, o klasie szczelności IP20. To idealny wybór do pomieszczeń takich jak: salon, jadalnia, korytarz, klatka schodowa czy sypialnia – wszędzie tam, gdzie design spotyka się z funkcjonalnością.

Dzięki różnym długościom zawieszenia kloszy, lampa tworzy atrakcyjne światłocienie i pozwala modelować atmosferę wnętrza, stając się nie tylko źródłem światła, ale też elementem aranżacyjnym.

Ręczne wykonanie i unikatowy charakter

Każdy plafon LUOTI 3P składany jest ręcznie z dbałością o detale – od cięcia przewodów po montaż szklanych kloszy. To produkt nie tylko zaprojektowany, ale i wykonany z myślą o indywidualnych potrzebach użytkowników. Wybierając LUOTI, inwestujesz w jakość, trwałość i design, który nie podąża za trendami – lecz je tworzy.

LUOTI 3P – najważniejsze cechy

- Nowoczesna, przestrzenna forma inspirowana kształtem kropli.
- Trzy mlecznobiałe klosze szklane o średnicy 15 cm.
- Zróżnicowane długości przewodów: 101 / 116 / 131 cm.
- Dwa kolory do wyboru - biały RAL 9003, czarny RAL 9005.
- Źródło światła: 3x G9 LED (max 12W).
- Klasa szczelności: IP20 – do użytku wewnętrznego.
- Ręczne wykonanie – unikatowy detal i wysoka jakość.

Informacje techniczne

Źródło światła w komplecie	Nie
Typ gwintu	G9 LED
Napięcie wejściowe	220-240V
Stopień IP	IP20
Długość kabla/-i	101cm, 116 cm, 131cm
Długość	30cm
Szerokość	30cm
Wysokość	29cm
Średnica maskownicy sufitowej	30cm
Materiał wykonania	metal / szkło
Kolorystyka	biały (Signal White RAL 9003)
Kolor kabla	biały
Rodzaj oplotu	poliestrowy
Kolor klosza	biały
Gwarancja	24 miesiące
Dodatkowe uwagi	produkt ręcznie składany na zamówienie
Typ / zastosowanie	lampa sufitowa, plafon
Długość całkowita	160cm
Zasilanie	~230V, 50/60 Hz

Inne wykończenia

