# KUUL D1 Biała Lampa Ścienna / Kinkiet Z Włącznikiem

https://ummo-lighting.pl/pl/kuul/6491-kuul-d1-biala-lampa-scienna-kinkiet-z-wlacznikiem-5906733723689.html



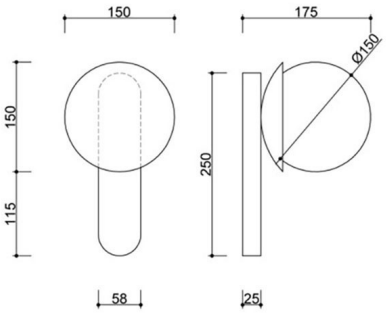


Cena: **649,00 zł** brutto

Producent: **UMMO Lighting**

Kod produktu: **KLD11001**

EAN: **5906733723689**

## Opis

### Opis wzornictwa

Lampa ścienna KUUL D1 to funkcjonalna i elegancka wersja klasycznego kinkietu z serii KUUL – wzbogacona o dyskretny włącznik, który dodaje jej praktycznego charakteru. Jej forma oparta jest na kontrastowym zestawieniu kulistego, mlecznobiałego klosza ze strukturalnie wykończonym, metalowym mocowaniem. Klosz o średnicy 15 cm przywodzi na myśl śnieżną kulę – stąd też inspiracja całą kolekcją.

Trzy wersje kolorystyczne – klasyczna biel (RAL 9003), głęboka czerń (RAL 9005) oraz elegancki burgund (RAL 3004) – sprawiają, że KUUL D1 świetnie dopasowuje się zarówno do minimalistycznych, jak i bardziej wyrazistych aranżacji.

### Składowe lampy i funkcjonalność

KUUL D1 to kompaktowy kinkiet o wymiarach 17,5 × 15 × 26,5 cm. Najważniejszym elementem wizualnym i funkcjonalnym jest szklany klosz w kształcie kuli (Ø15 cm), który rozprasza światło równomiernie i miękko, bez efektu oślepienia.

Włącznik na obudowie pozwala na niezależne sterowanie lampą, co czyni ją idealnym wyborem np. jako oświetlenie przy łóżku, w korytarzu lub w strefach relaksu. Wewnątrz znajduje się wymienne źródło światła G9 (LED max 12W), co daje swobodę personalizacji barwy i intensywności światła.

Konstrukcja lampy opiera się na solidnym mocowaniu z metalu, malowanego proszkowo na kolor czarny, biały lub burgund – wszystkie z charakterystycznym, matowym, strukturalnym wykończeniem.

## Zastosowanie i klasa szczelności IP20

KUUL D1 występuje wyłącznie w wersji o klasie szczelności IP20, co oznacza, że została zaprojektowana do użytku wewnętrznego w suchych przestrzeniach. Sprawdzi się doskonale w sypialni, przedpokoju, salonie, a także w przestrzeniach komercyjnych, takich jak hotele czy gabinety.

Dzięki obecności włącznika i kompaktowej formie może działać jako samodzielne źródło światła lub element większego systemu oświetleniowego opartego na kolekcji KUUL.

## Ręczne wykonanie i unikatowy charakter

Każda lampa KUUL D1 jest ręcznie składana z dbałością o każdy detal. To nie jest produkt masowy – to wyraz rzemieślniczego podejścia do projektowania i produkcji oświetlenia. Wybierając KUUL D1, decydujesz się na jakość, estetykę i trwałość.

**KUUL D1 – najważniejsze cechy**

- Kinkiet z wbudowanym włącznikiem – wygodne, niezależne sterowanie.
- Klosz z mlecznobiałego szkła Ø15 cm – miękkie, rozproszone światło.
- Kompaktowa forma – 17,5 × 15 × 26,5 cm.
- Kolory: czarny (RAL 9005), biały (RAL 9003), burgund (RAL 3004).
- Gwint G9 – wymienne źródło światła do 12W LED.
- Klasa szczelności IP20 – do użytku w suchych pomieszczeniach.
- Ręczne składanie – staranność, jakość, charakter.

# Informacje techniczne

| | |
|---|---|
| **Źródło światła w komplecie** | Nie |
| **Typ gwintu** | G9 LED |
| **Maks. moc oprawy ośw.** | 1 x 12W |
| **Stopień IP** | IP20 |
| **Długość** | 17,5cm |
| **Szerokość** | 15cm |
| **Wysokość** | 26,5cm |
| **Wymiary listwy sufitowej długość x szerokość** | 25cm x 5,8cm |
| **Materiał wykonania** | metal / szkło |
| **Kolorystyka** | biały (Signal White RAL 9003) |
| **Kolor klosza** | biały |
| **Gwarancja** | 24 miesiące |
| **Dodatkowe uwagi** | produkt ręcznie składany na zamówienie |
| **Typ / zastosowanie** | lampa ścienna, kinkiet |
| **Zasilanie** | ~230V, 50/60 Hz |

# Inne wykończenia



