HANEA ST czarna lampa stołowa z półką

https://ummo-lighting.pl/pl/hanea/6367-hanea-st-czarna-lampa-stolowa-z-polka-5906733720480.html



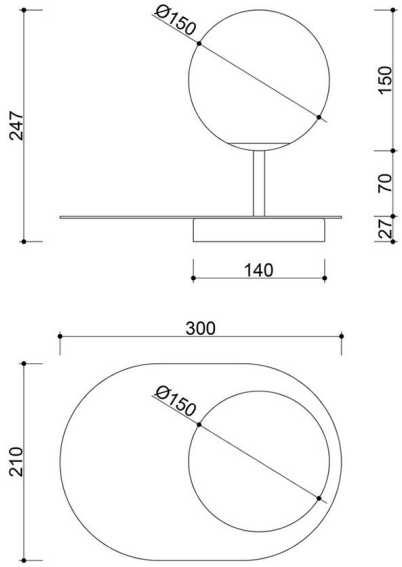

Cena: **919,00 zł** brutto

Producent: **UMMO Lighting**

Kod produktu: **HAS122P1**

EAN: **5906733720480**

Opis

Włącz się do rodzinny UMMO! Lampy z kolekcji HANEA to idealna propozycja na rozpoczęcie przygody z oświetleniem znad Bałtyku. Lampa z prostym, mlecznobiałym kloszem z czarną metalową półką. Hanea to po szwedzku "mężczyzna", jednak wbrew nazwie, lampa jest bardzo uniwersalna, dlatego sprawdzi się także w typowo "kobiecych" aranżacjach. Oprawy lakierowane są proszkowo strukturalną farbą na czarno lub biało, w zależności od modelu. Pozwól się uwieść kolekcji HANEA delikatną linią i subtelnym światłem. Nie pożałujesz :)

Informacje techniczne

Źródło światła w komplecie	Nie
Typ gwintu	G9 LED
Napięcie wejściowe	220-240V
Maks. moc oprawy ośw.	1 x 12W
Stopień IP	IP20
Długość kabla/-i	150cm
Szerokość	30cm
Wysokość	25cm
Średnica podstawy	14cm
Materiał wykonania	metal / szkło
Kolorystyka	czarny (Jet Black RAL 9005)
Kolor kabla	biały
Rodzaj oplotu	poliestrowy
Kolor klosza	biały
Średnica klosza	15cm
Kolor stelaża	czarny
Możliwość przyciemniania	tak
Gwarancja	24 miesiące
Dodatkowe uwagi	produkt ręcznie składany na zamówienie
Typ / zastosowanie	lampa stołowa

Inne wykończenia

