# FYLLO B złota lampa ścienna / kinkiet z mosiężnym liściem

https://ummo-lighting.pl/pl/fyllo/5272-fyllo-b-zlota-lampa-scienna-kinkiet-z-mosieznym-lisciem-5906733725478.html



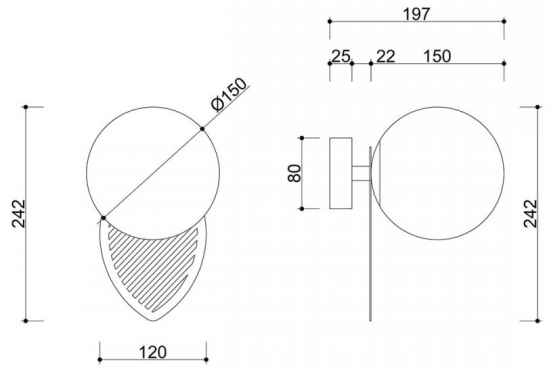


Cena: **809,00 zł** brutto

Producent: **UMMO Lighting**

Kod produktu: **FYB13000**

EAN: **5906733725478**

## Opis

### Opis wzornictwa

Fyllo B to kinkiet, w którym inspiracja naturą przybiera lekką, graficzną formę. Charakterystyczny, ażurowy „liść" z metalu subtelnie otula mlecznobiały, kulisty klosz, tworząc kompozycję pełną równowagi i delikatności. Przenikające przez strukturę światło buduje na ścianie dekoracyjny efekt cienia, dodając wnętrzu głębi i nastroju. To minimalistyczny projekt z wyrazistym akcentem – prosty, a jednocześnie nieoczywisty.

### Składowe lampy i funkcjonalność

Kinkiet wykonany jest z metalu i szkła, co zapewnia trwałość oraz estetyczną spójność. Wyposażony w mlecznobiały klosz o średnicy 15 cm oraz solidne mocowanie ścienne, tworzy dopracowaną całość o kompaktowych wymiarach (24 × 15 × 20 cm). Fyllo B posiada gwint G9 (max 12W), co umożliwia dopasowanie źródła światła do preferowanego efektu – od subtelnego po bardziej funkcjonalny.
Dostępne kolory: czarny RAL 9005, biały RAL 9003, szczotkowany mosiądz.

## Zastosowanie i klasa szczelności IP20 / IP44

Fyllo B dostępny jest w wariantach o klasie szczelności IP20 oraz IP44, co znacząco poszerza jego możliwości zastosowania. W wersji IP20 doskonale sprawdzi się w suchych wnętrzach – w sypialni, salonie czy korytarzu, jako nastrojowe oświetlenie uzupełniające. Wariant IP44 pozwala na montaż również w łazience lub innych przestrzeniach narażonych na podwyższoną wilgotność. To kinkiet, który nie tylko doświetla przestrzeń, ale także buduje jej klimat dzięki subtelnej grze światła i cienia.

## Ręczne wykonanie i unikatowy charakter

Każda lampa z kolekcji Fyllo powstaje z dbałością o detale i proporcje, które nadają jej indywidualny charakter. To nie jest przypadkowa forma – każdy element został zaprojektowany tak, aby współgrał z całością i podkreślał wyjątkowy styl lampy. Dzięki temu kinkiet staje się nie tylko źródłem światła, ale również świadomym elementem aranżacji wnętrza.

## Za co go polubisz?

- Naturalna inspiracja zamknięta w nowoczesnej, lekkiej formie.
- Ażurowy „liść" tworzący dekoracyjną grę światła i cienia na ścianie.
- Mleczny klosz zapewniający miękkie, przyjemne oświetlenie.
- Możliwość zastosowania także w łazience dzięki wersji IP44.
- Kompaktowy rozmiar idealny jako dodatkowe, nastrojowe źródło światła.

# Informacje techniczne

| | |
|---|---|
| **Źródło światła w komplecie** | Nie |
| **Typ gwintu** | G9 LED |
| **Napięcie wejściowe** | 220-240V |
| **Maks. moc oprawy ośw.** | 1 x 12W |
| **Stopień IP** | IP20 |
| **Szerokość** | 15cm |
| **Wysokość** | 24cm |
| **Głębokość** | 20cm |
| **Średnica maskownicy sufitowej** | 8cm |
| **Materiał wykonania** | metal / mosiądz / szkło |
| **Kolorystyka** | mosiądz |
| **Kolor klosza** | biały |
| **Średnica klosza** | 15cm |
| **Kolor stelaża** | biały |
| **Możliwość przyciemniania** | tak |
| **Gwarancja** | 24 miesiące |
| **Dodatkowe uwagi** | produkt ręcznie składany na zamówienie |
| **Typ / zastosowanie** | lampa ścienna, kinkiet |

# Inne wykończenia

