KOP F biała lampa ścienna / kinkiet

https://ummo-lighting.pl/pl/kop/3683-kop-f-biala-lampa-scienna-kinkiet-5906733725263.html



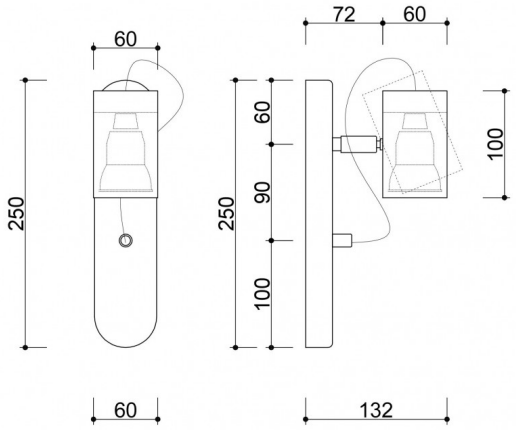

Cena: **529,00 zł** brutto

Producent: **UMMO Lighting**

Kod produktu: **KPF111P0**

EAN: **5906733725263**

Opis

Opis wzornictwa

KOP F to kinkiet, który łączy techniczną precyzję z minimalistyczną elegancją. Prosta, pionowa podstawa w wykończeniu strukturalnej czerni stanowi subtelne tło dla smukłego, cylindrycznego reflektora. Zastosowanie elastycznego przewodu w oplocie nadaje lampie lekko industrialnego charakteru, jednocześnie zapewniając płynne przejście między funkcjonalnością a estetyką. KOP F sprawdzi się tam, gdzie liczy się precyzja światła i oszczędność formy — jako nowoczesny akcent oświetleniowy w sypialni, przedpokoju czy przestrzeni hotelowej.

Składowe lampy i funkcjonalność

Lampa ścienna KOP F zbudowana jest z metalowej podstawy oraz punktowego reflektora zamocowanego na ruchomym przegubie, co umożliwia precyzyjne skierowanie strumienia światła. Korpus reflektora wsparty jest elastycznym przewodem w czarnym, tekstylnym oplocie, co zapewnia dodatkową mobilność i wzmacnia industrialny charakter lampy.

Źródło światła z trzonkiem GU10 (maks. 10W LED) zapewnia energooszczędność oraz możliwość doboru odpowiedniej temperatury barwowej i kąta świecenia. Całość wykonana jest z metalu malowanego proszkowo na kolor czarny (Jet Black RAL 9005) lub biały (RAL 9003), w wersji z matową, drobnoziarnistą strukturą.

Zastosowanie i klasa szczelności IP20

KOP F to doskonały wybór jako lampa do czytania przy łóżku, akcent świetlny przy lustrze, w korytarzu lub strefach komercyjnych. Jej regulowany reflektor sprawia, że światło można ukierunkować precyzyjnie tam, gdzie jest potrzebne. Klasa szczelności IP20 czyni ją idealną do wnętrz suchych — salonów, sypialni i holi.

Lampa wpisuje się w estetykę kolekcji KOP, umożliwiając tworzenie spójnych, wieloelementowych kompozycji oświetleniowych w całym wnętrzu.

Ręczne wykonanie i unikatowy charakter

Każdy egzemplarz KOP F składany jest ręcznie, co zapewnia wysoką jakość wykończenia i indywidualny charakter. To precyzyjna praca rzemieślnicza, która przekłada się na trwałość oraz estetyczną spójność z innymi lampami z kolekcji KOP. Dzięki ręcznemu wykonaniu, każda lampa niesie ze sobą unikalny ślad procesu twórczego – wykraczając poza funkcję użytkową i stając się integralnym elementem aranżacji wnętrza.

Wyróżnia ją

- Nowoczesna, oszczędna forma z cylindrycznym reflektorem.
- Ruchomy przegub umożliwiający regulację kierunku światła.
- Stylowy, elastyczny przewód w oplocie – funkcja i dekoracja.
- Możliwość wyboru wykończenia: głęboka czerń RAL 9005 lub klasyczna biel RAL 9003.
- Kompatybilność z wymiennymi źródłami światła GU10 (LED max 10W).
- Spójność z kolekcją KOP – łatwe zestawienie z innymi modelami z tej serii.

Informacje techniczne

Źródło światła w komplecie	Nie
Typ gwintu	GU10 LED
Maks. moc oprawy ośw.	1 x 10W
Stopień IP	IP20
Długość	13,2cm
Szerokość	6cm
Wysokość	25cm
Wymiary listwy sufitowej długość x szerokość	25cm x 6cm
Materiał wykonania	metal
Kolorystyka	biały (Signal White RAL 9003)
Kolor kabla	biały
Rodzaj oplotu	poliestrowy
Kolor klosza	biały
Gwarancja	24 miesiące
Dodatkowe uwagi	produkt ręcznie składany na zamówienie
Typ / zastosowanie	lampa ścienna, kinkiet
Zasilanie	~230V, 50/60 Hz

Inne wykończenia

