FYLLO A biała sufitowa lampa wisząca

https://ummo-lighting.pl/pl/fyllo/3652-fyllo-a-biala-sufitowa-lampa-wiszaca-5906733725102.html



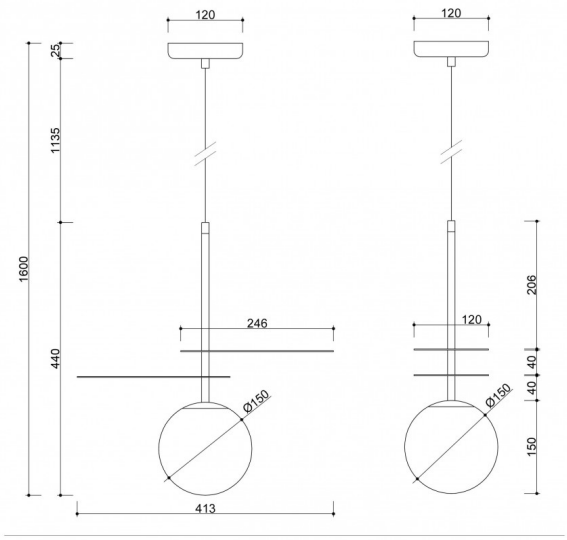

Cena: 1 019,00 zł brutto

Producent: **UMMO Lighting**

Kod produktu: **FYA111P0**

EAN: **5906733725102**

Opis

Opis wzornictwa

Fyllo A to lampa wisząca inspirowana naturą, której forma przyciąga uwagę subtelną, organiczną kompozycją. Charakterystyczne, metalowe „liście" o ażurowej strukturze delikatnie otaczają konstrukcję, filtrując światło i tworząc na suficie dekoracyjne, lekkie cienie. Centralnym punktem pozostaje mlecznobiały, kulisty klosz – znak rozpoznawczy marki UMMO – który równoważy całość i nadaje jej miękkości. To projekt, w którym prostota spotyka się z wyrafinowanym detalem.

Składowe lampy i funkcjonalność

Lampa wykonana jest z metalu i szkła, co zapewnia jej trwałość oraz estetyczną spójność. Wyposażona w przewód w oplocie tekstylnym oraz metalową podsufitkę, tworzy dopracowaną, harmonijną całość. Jej kompaktowe wymiary (28 × 28 × 34,3 cm) oraz całkowita długość 160 cm sprawiają, że z łatwością dopasuje się do różnych przestrzeni. Fyllo A posiada gwint G9 (max 12W LED), co daje możliwość dopasowania źródła światła do oczekiwanego efektu – od nastrojowego po bardziej funkcjonalny.

Dostępne kolory: czarny RAL 9005, biały RAL 9003, szczotkowany mosiądz.

Zastosowanie i klasa szczelności IP20

Fyllo A posiada klasę szczelności IP20, dlatego najlepiej sprawdzi się w suchych, domowych wnętrzach. Może pełnić funkcję głównego oświetlenia w salonie, sypialni czy jadalni, ale równie dobrze odnajdzie się w kuchni lub przestrzeniach komercyjnych, takich jak kawiarnie czy butiki. Ażurowe elementy wprowadzają do wnętrza wyjątkowy klimat, tworząc subtelną grę światła i cienia. Lampa nie jest przeznaczona do miejsc narażonych na wilgoć, takich jak łazienki czy przestrzenie zewnętrzne.

Ręczne wykonanie i unikatowy charakter

Każda lampa Fyllo A powstaje z dbałością o detal i precyzję wykonania. To produkt tworzony z myślą o estetyce i jakości, gdzie każdy element ma znaczenie. Dzięki temu lampa wyróżnia się nie tylko formą, ale także starannością wykończenia, która podkreśla jej unikatowy charakter.

Co ją wyróżnia?

- Inspiracja naturą przełożona na nowoczesną, lekką formę.
- Ażurowe „liście" tworzące dekoracyjną grę światła i cienia.
- Mleczny klosz zapewniający miękkie, przyjemne oświetlenie.
- Uniwersalność – pasuje do wnętrz minimalistycznych i bardziej wyrazistych.
- Kompaktowa forma idealna również do mniejszych przestrzeni.

Informacje techniczne

Źródło światła w komplecie	Nie
Typ gwintu	G9 LED
Napięcie wejściowe	220-240V
Maks. moc oprawy ośw.	1 x 12W
Stopień IP	IP20
Długość kabla/-i	114cm
Długość	160cm
Szerokość	42cm
Głębokość	15cm
Średnica maskownicy sufitowej	12cm
Materiał wykonania	metal / szkło
Kolorystyka	biały (Signal White RAL 9003)
Kolor kabla	biały
Rodzaj oplotu	poliestrowy
Kolor klosza	biały
Średnica klosza	15cm
Kolor stelaża	biały
Możliwość przyciemniania	tak
Gwarancja	24 miesiące
Dodatkowe uwagi	produkt ręcznie składany na zamówienie
Typ / zastosowanie	lampa sufitowa, lampa wisząca

Inne wykończenia



