KUUL F biała sufitowa lampa wisząca

https://ummo-lighting.pl/pl/kuul/3221-kuul-f-biala-sufitowa-lampa-wiszaca-5906733724860.html



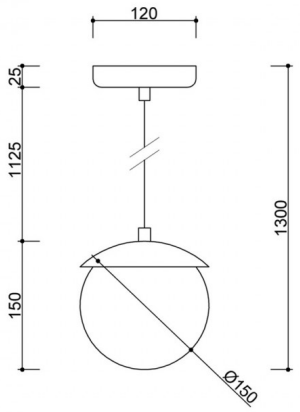

Cena: **689,00 zł** brutto

Producent: **UMMO Lighting**

Kod produktu: **KLF111P0**

EAN: **5906733724860**

Opis

Opis wzornictwa

KUUL F to najmniejsza z lamp wiszących w kolekcji KUUL – kompaktowa, ale pełna charakteru. Jej forma czerpie z tych samych zasad, które wyróżniają serię: minimalistyczna kula z mlecznobiałego szkła, proste zawieszenie i staranne wykończenie detali. Mimo niewielkiego rozmiaru, lampa zachowuje swoją rzeźbiarską obecność i wizualną miękkość.

To oprawa, która świetnie odnajduje się w roli punktowego źródła światła, np. przy łóżku, nad stolikiem pomocniczym czy w rytmicznym szeregu nad wyspą kuchenną. Dostępna w kolorach czarnym (RAL 9005), białym (RAL 9003) oraz burgundowym (RAL 3004), daje możliwość dopasowania do różnych wnętrz i stylów – od japandi, przez skandynawski minimalizm, po bardziej wyraziste aranżacje.

Składowe lampy i funkcjonalność

Lampa KUUL F składa się z jednego szklanego klosza o średnicy 15 cm, wykonanego z mlecznobiałego szkła, które delikatnie rozprasza światło i tworzy

przytulną atmosferę. Zawieszony jest na pojedynczym przewodzie w poliestrowym oplocie o długości 112,5 cm, który można regulować podczas montażu. Całość dopełnia minimalistyczne mocowanie sufitowe lakierowane proszkowo.

Wewnątrz klosza znajduje się oprawka na żarówkę G9 (LED max 12W), co zapewnia energooszczędność i możliwość dostosowania barwy światła do potrzeb pomieszczenia.

Dzięki swojej kompaktowej formie KUUL F idealnie sprawdza się w miejscach, gdzie potrzebne jest subtelne, punktowe oświetlenie – zarówno w mieszkaniach, jak i przestrzeniach komercyjnych.

Zastosowanie i klasa szczelności IP20 / IP44

Lampa KUUL F dostępna jest w dwóch wariantach szczelności: IP20 oraz IP44. Pierwsza sprawdzi się w klasycznych, suchych przestrzeniach mieszkalnych (salon, sypialnia, korytarz), natomiast wersja IP44 pozwala na bezpieczne stosowanie także w pomieszczeniach o podwyższonej wilgotności – jak łazienki czy kuchnie.

Dzięki niewielkiemu rozmiarowi oraz klasycznej formie kula lampa łatwo komponuje się z innymi oprawami z kolekcji KUUL, pozwalając tworzyć spójne aranżacje świetlne w całym wnętrzu.

Ręczne wykonanie i unikatowy charakter

Każda lampa KUUL F jest składana ręcznie – z dbałością o detal, wykończenie i spójność formy. To produkt dla tych, którzy doceniają świadomy design, trwałość i subtelną estetykę. Klosz z mlecznego szkła, delikatna struktura metalu i starannie dobrane komponenty tworzą razem funkcjonalny obiekt, który wnosi do wnętrza światło i równowagę.

Najważniejsze cechy

- Minimalistyczna lampa wisząca z kloszem o średnicy 15 cm.
- Mlecznobiałe szkło zapewniające miękkie, równomierne rozproszenie światła.
- Trzy warianty kolorystyczne: czarny (RAL 9005), biały (RAL 9003), burgundowy (RAL 3004).
- Dwie wersje szczelności: IP20 do suchych pomieszczeń lub IP44 do stref narażonych na wilgoć.
- Źródło światła G9 LED (do 12W) – możliwość dopasowania barwy i natężenia światła.
- Przewód w oplocie o długości 112,5 cm – elegancki wygląd i trwałość.
- Lekka forma idealna do pojedynczego montażu lub w grupie.
- Starannie wykonana, składana ręcznie – gwarancja jakości i unikalnego charakteru.

Informacje techniczne

Źródło światła w komplecie	Nie
Typ gwintu	G9 LED
Maks. moc oprawy ośw.	1 x 12W
Stopień IP	IP20
Długość kabla/-i	112,5cm
Długość	15cm
Szerokość	15cm
Wysokość	15cm
Średnica maskownicy sufitowej	12cm
Materiał wykonania	metal / szkło
Kolorystyka	biały (Signal White RAL 9003)
Kolor kabla	biały
Rodzaj oplotu	poliestrowy
Kolor klosza	biały
Gwarancja	24 miesiące
Dodatkowe uwagi	produkt ręcznie składany na zamówienie
Typ / zastosowanie	lampa sufitowa, lampa wisząca

Długość całkowita	130cm
Zasilanie	~230V, 50/60 Hz

Inne wykończenia



