KUGLO B sufitowa lampa wisząca

https://ummo-lighting.pl/pl/kuglo/1467-kuglo-b-sufitowa-lampa-wiszaca-5906733723535.html



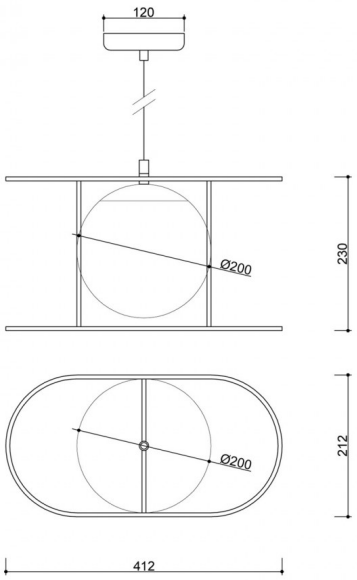

Cena: **999,00 zł** brutto

Producent: **UMMO Lighting**

Kod produktu: **KUB122B0**

EAN: **5906733723535**

Opis

KUGLO jest jak magiczna sztuczka... Kule, balansujące na metalowych drążkach, które odgrywają w pomieszczeniu spektakl światła i cienia. A może to właśnie dzięki KUGLO wnętrze Twojego domu stanie się bardziej magiczne? Wybierz jedną (albo więcej!) z czterech wersji i daj się ponieść wyobraźni. W kolekcji KUGLO znajdziesz elegancki plafon, kinkiet oraz pojedynczą i potrójną lampę wiszącą. Wielość opcji rodzi ogromne możliwości aranżacyjne. Lampy wiszące podkreślą charakter eklektycznego salonu, kinkiet szybko rozgości się w minimalistycznej sypialni, zaś plafon będzie stylowym dodatkiem w nowoczesnym biurze. Magiczne lampy, magiczny efekt!

Informacje techniczne

Źródło światła w komplecie	Nie
Typ gwintu	E27 LED
Napięcie wejściowe	220-240V
Maks. moc oprawy ośw.	1 x 15W
Stopień IP	IP20
Długość kabla/-i	100cm
Długość	123cm
Szerokość	41,2cm
Wysokość	23cm
Głębokość	21,2cm
Średnica maskownicy sufitowej	12cm
Materiał wykonania	metal / szkło
Kolorystyka	czarny (Jet Black RAL 9005)
Kolor kabla	czarny
Rodzaj oplotu	bawełniany
Kolor klosza	biały
Średnica klosza	20cm
Kolor stelaża	czarny
Możliwość przyciemniania	tak
Gwarancja	24 miesiące
Dodatkowe uwagi	produkt ręcznie składany na zamówienie
Typ / zastosowanie	lampa sufitowa, lampa wisząca

Inne wykończenia