KOBAN D czarna lampa ścienna / kinkiet

https://ummo-lighting.pl/pl/koban/1462-koban-d-czarna-lampa-scienna-kinkiet-5906733722699.html



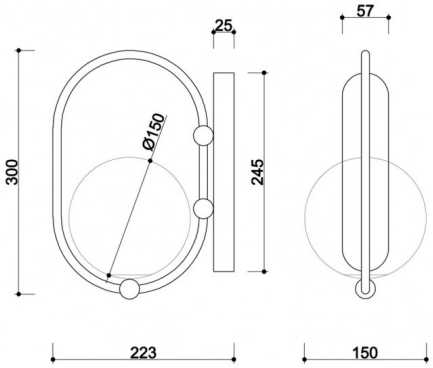

Cena: **699,00 zł** brutto

Producent: **UMMO Lighting**

Kod produktu: **KOD12000**

EAN: **5906733722699**

Opis

Opis wzornictwa

KOBAN D to ścienna lampa z kolekcji KOBAN, która łączy funkcjonalność kinkietu z dopracowaną, minimalistyczną formą. Jej projekt opiera się na prostym, graficznym zestawieniu metalowego stelaża z kulistym kloszem wykonanym z mlecznobiałego szkła o średnicy 15 cm. Matowe szkło subtelnie rozprasza światło, zapewniając przyjemne i nieoślepiające oświetlenie.

Formą nawiązuje do całej kolekcji KOBAN, czerpiąc inspirację z dziecięcej swobody, elastyczności i zabawy ruchem. KOBAN D sprawdzi się zarówno jako pojedynczy akcent świetlny, jak i w kompozycjach z innymi oprawami z serii – wprowadzając do wnętrza spokojną, świetlną geometrię.

Składowe lampy i funkcjonalność

Lampa została wykonana z metalu oraz szkła. Metalowa rama i maskownica ścienna mają matowe, strukturalne wykończenie, które podkreśla nowoczesny, a zarazem ponadczasowy charakter oprawy. Szklany klosz o średnicy 15 cm wykonany jest z mlecznobiałego szkła, zapewniającego

miękkie, rozproszone światło.

Wewnątrz znajduje się oprawka na źródło światła typu G9 (LED, maksymalnie 12W). Lampa ma 22,3 cm długości, 15 cm szerokości i 30 cm wysokości. Przeznaczona jest do montażu ściennego – np. przy łóżku, nad lustrem, w przedpokoju czy przy korytarzach.

Zastosowanie i warianty szczelności IP20 / IP44

KOBAN D występuje w dwóch wariantach szczelności:

- **IP20** – do wnętrz suchych, takich jak sypialnie, salony, korytarze,
- **IP44** – do pomieszczeń o podwyższonej wilgotności, w tym do łazienek czy kuchni.

Dzięki temu lampa nadaje się zarówno do przestrzeni mieszkalnych, jak i do bardziej wymagających stref, takich jak łazienki hotelowe, strefy wellness czy nowoczesne kuchnie.

Model D jest częścią rozbudowanej kolekcji KOBAN, obejmującej również lampy wiszące (KOBAN A, B i C), drugi model kinkietu (KOBAN E) oraz lampę stołową (KOBAN ST). To spójna wizualnie seria oświetlenia, pozwalająca na harmonijną aranżację całych wnętrz w jednej estetyce.

Ręczne wykonanie i wyjątkowy charakter

Każda lampa KOBAN D powstaje w procesie ręcznego składania z dbałością o detale, jakość i wykończenie. To niepowtarzalna propozycja dla tych, którzy w codziennych przedmiotach szukają nie tylko funkcjonalności, lecz także subtelnej wyjątkowości. Ręczna produkcja sprawia, że każda oprawa ma unikatowy charakter – spójny z estetyką całej kolekcji, a jednocześnie dopracowany w najdrobniejszych szczegółach.

KOBAN D – najważniejsze cechy

- Kulisty, mlecznobiały klosz szklany o średnicy 15 cm – delikatne i równomierne światło.
- Metalowa rama i maskownica – matowe, lakierowane proszkowo wykończenie.
- Montaż ścienny – idealny jako światło nastrojowe lub pomocnicze.
- Źródło światła: G9 (LED, max 12W).
- Wymiary: długość 22,3 cm, szerokość 15 cm, wysokość 30 cm.
- Dostępna w dwóch kolorach: czarnym RAL 9005 i białym RAL 9003.
- Warianty szczelności: IP20 i IP44 – do wnętrz suchych oraz o podwyższonej wilgotności.
- Część kolekcji KOBAN – możliwość stworzenia spójnego zestawu oświetlenia.

Informacje techniczne

Źródło światła w komplecie	Nie
Typ gwintu	G9 LED
Maks. moc oprawy ośw.	1 x 12W
Stopień IP	IP20
Długość	22,3cm
Szerokość	15cm
Wysokość	30cm
Wymiary listwy sufitowej długość x szerokość	24,5cm x 5,7cm
Materiał wykonania	metal / szkło
Kolorystyka	czarny (Jet Black RAL 9005)
Kolor klosza	biały
Średnica klosza	15cm
Gwarancja	24 miesiące
Dodatkowe uwagi	produkt ręcznie składany na zamówienie
Typ / zastosowanie	lampa ścienna, kinkiet
Zasilanie	~230V, 50/60 Hz

Inne wykończenia

