KOBAN B czarna sufitowa lampa wisząca

https://ummo-lighting.pl/pl/koban/1460-koban-b-czarna-sufitowa-lampa-wiszaca-5906733722620.html



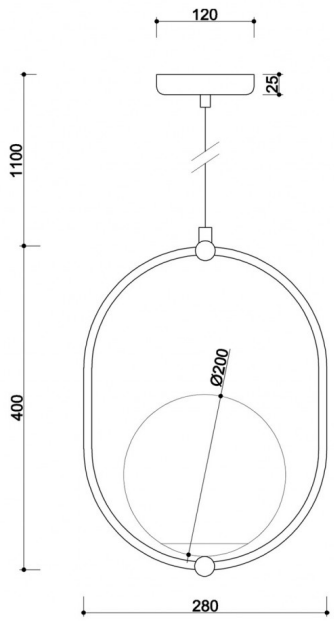

Cena: 799,00 zł brutto

Producent: **UMMO Lighting**

Kod produktu: **KOB122P0**

EAN: **5906733722620**

Opis

Opis wzornictwa

KOBAN B to minimalistyczna lampa wisząca o wyrazistej, a zarazem subtelnej formie. Jej charakter buduje pojedynczy, kulisty klosz wykonany z mlecznobiałego szkła, którego średnica 20 cm czyni go centralnym punktem kompozycji. Matowe szkło łagodnie rozprasza światło, wprowadzając do wnętrza miękki i równomierny blask. Prosty stelaż i metalowa maskownica sufitowa podkreślają funkcjonalny, oszczędny charakter oprawy, idealnie wpisując się w estetykę nowoczesnych, japandi lub loftowych przestrzeni.

Choć KOBAN B wyróżnia się wyrazistym kształtem, nie dominuje aranżacji – przeciwnie, harmonijnie ją dopełnia, nadając wnętrzu spokojny rytm i świetlną lekkość.

Wyobraź sobie halowy tor kolarski w kształcie elipsy, a na nim pędzące z ogromną prędkością szklane kule, zamiast rowerów. A teraz wyobraź sobie dwie małe dziecięce rączki, zainteresowane tym całym zamieszaniem na torze. Nagle jedna kula zniknęła, inna została zatrzymana, pojawiła się kolejna, ale w innym rozmiarze. Dużo zabawy, śmiechu, pomysłów i możliwości. To właśnie dziecięca zabawa zainspirowała nas do stworzenia serii lamp Koban.

W projekcie KOBAN B tę młodzieńczą energię przełożono na język światła: metalowa rama i szkło zyskują tu nową narrację – z jednej strony pełną ładu, z drugiej – odważną w swojej prostocie. Lampa przyciąga wzrok eliptyczną kompozycją i kulistym kloszem, wprowadzając do przestrzeni nie tylko światło, lecz także szczyptę wewnętrznej swobody. Bo urządzając przestrzeń do życia, warto posłuchać głosu swojego wewnętrznego dziecka.

Składowe lampy i funkcjonalność

Lampa została wyposażona w przewód w czarnym, poliestrowym oplocie o długości 100 cm oraz metalową, okrągłą maskownicę sufitową. Jej całkowita wysokość wynosi 150 cm, a sama oprawa mierzy 40 cm długości i 28 cm szerokości. Klosz wykonano z białego szkła o średnicy 20 cm. Wewnątrz znajduje się oprawka na źródło światła typu E27 (LED, maksymalnie 15W), co pozwala użytkownikowi na dobór intensywności i temperatury barwowej zgodnie z potrzebami danej przestrzeni.

Zastosowanie i klasa szczelności IP20 / IP44

KOBAN B występuje w dwóch wersjach szczelności: standardowej IP20, przeznaczonej do suchych, osłoniętych pomieszczeń, oraz IP44, która pozwala na montaż także w strefach o podwyższonej wilgotności, takich jak łazienki czy kuchnie. Dzięki temu lampa ta sprawdzi się zarówno w domowych przestrzeniach dziennych – nad stołem, blatem czy w sypialni – jak i w bardziej wymagających warunkach oświetleniowych.

KOBAN B to część większej kolekcji Koban, która obejmuje również inne warianty oświetlenia: kinkiety KOBAN D i E oraz dwie inny lampy wiszące - KOBAN A i KOBAN C oraz model stołowy KOBAN ST. Razem tworzą kompletny, estetycznie spójny zestaw, który umożliwia oświetlenie całego wnętrza w jednolitym stylu – od funkcjonalnych punktów świetlnych, po nastrojowe, dekoracyjne akcenty.

Ręczne wykonanie i wyjątkowy charakter

Jak wszystkie lampy z tej serii, KOBAN B powstaje ręcznie, z dużą dbałością o detale i jakość wykonania. Jej forma, choć prosta, emanuje spokojem, precyzją i dopracowanym wzornictwem – to propozycja dla tych, którzy cenią nie tylko funkcjonalność, ale również piękno i trwałość w codziennych przedmiotach.

KOBAN B – najważniejsze cechy

- Kulisty klosz ze szkła o średnicy 20 cm – centralny punkt kompozycji i źródło miękkiego, równomiernego światła.
- Prosty, graficzny stelaż – podkreśla minimalistyczny i nowoczesny charakter lampy.
- Dostępna w dwóch kolorach: bieli (RAL 9003) i czerni (RAL 9005).
- Dwa warianty IP: do wnętrz suchych (IP20) i o podwyższonej wilgotności (IP44).
- Możliwość montażu pojedynczo lub w grupach – np. nad stołem, wyspą kuchenną czy w łazience.
- Ręczne wykonanie – każda lampa składana indywidualnie, z dbałością o detale.
- Idealna do spokojnych, współczesnych aranżacji w stylu japandi, loft i modern.
- Część rozbudowanej kolekcji KOBAN – łatwo zbudujesz spójny zestaw oświetlenia.

Informacje techniczne

Źródło światła w komplecie	Nie
Typ gwintu	E27 LED
Maks. moc oprawy ośw.	1 x 15W
Stopień IP	IP20
Długość kabla/-i	100cm
Długość	28cm
Szerokość	20cm
Wysokość	40cm
Średnica maskownicy sufitowej	12cm
Materiał wykonania	metal / szkło
Kolorystyka	czarny (Jet Black RAL 9005)
Kolor kabla	czarny
Rodzaj oplotu	poliestrowy
Kolor klosza	biały
Gwarancja	24 miesiące

Dodatkowe uwagi	produkt ręcznie składany na zamówienie
Typ / zastosowanie	lampa sufitowa, lampa wisząca
Długość całkowita	150cm
Zasilanie	~230V, 50/60 Hz

Inne wykończenia

